MASTECH®

MS6531C

Инфрачервен термометър

Ръководство на потребителя

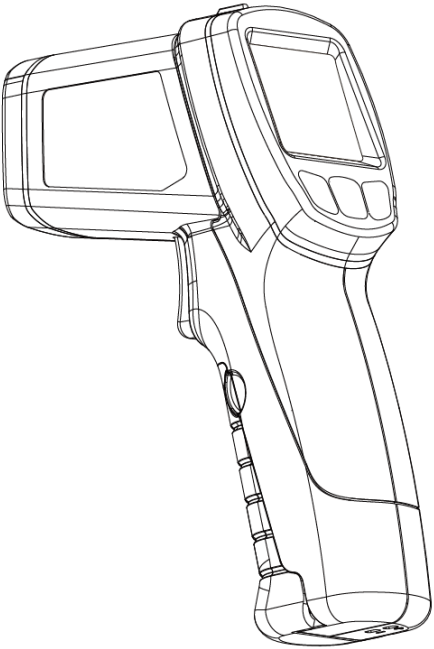

MASTECH®

Съдържание

1. Информация за безопасност 3
2. Описание 4
2.1 Спецификации 4
2.2 Изглед на уреда 6
2.3 Дисплей 8
2.4 Характеристики 10
3. Инструкция за употреба 11
3.1 D:S отношение 11
3.2 Промяна на околната температура 12
3.3 Задържане на данни и автоматично изключване 13
3.4 Запаметяване на стойност 13
3.5 Операции със запаметени стойности 13
3.6 Настройка на аларми 14
3.7 Измерване с термодвойка тип „K" 14
3.8 Подсветка на екрана 15
3.9 Насочващ лазер 15
3.10 Превключване между мерни единици 15
3.11 Режим на продължително измерване 16
4 Смяна на батерията 17
5. Комплектът включва 17

1. Информация за безопасност

Никога не използвайте уреда ако корпусът му е отворен.

Периодично почиствайте панела с памучна кърпа и мек почистващ препарат. Не използвайте препарати с абразивно действие или разтворители.

За да избегнете неверни показания на уреда подменете батерията при поява на символа „ „ на екрана.

ВНИМАНИЕ

ЛАЗЕРНА РАДИАЦИЯ - НЕ НАСОЧВАЙТЕ КЪМ ОЧИТЕ !!!

КЛАС 2 ЛАЗЕРЕН ПРОДУКТ

Не насочвайте лазера към очите.

Не използвайте уреда в близост до експлозивен газ.

Лазер клас 2 <1mW/630~670 nm.

Лазерното излъчване се класифицира според IEC 60825-1: 2014-05.

2. Описание

2.1 Спецификации

Стойностите за допустима грешка са валидни до една година след калибрация при околна температура от 18° до 28°C и влажност на въздуха до 75%.

Величина	Обхват	Грешка на измерване
Температура IR	-40~0°C	±4°C
	-40~32°F	±7.2°F
	0~400°C	±(1.5% + 2)
	32~752°F	±(1.5% + 3.6)
	400~800°C	±(2.0% + 2)
	752~1472°F	±(2.0% + 3.6)
Температура ТК	-40~1080°C	±(1.5% + 3)
	-40~1976°F	±(1.5% + 5.4)

Функции	Пояснение	MS6531C
Аларма при висока/ниска температура		да
Запазване на данни		да
MAX	Максимална измерена стойност	да

Функции	Пояснение	MS6531C
MIN	Минимална измерена стойност	да
AVG	Средна стойност	да
DIF	Разлика между максимална и минимална измерени стойности	да
Подсветка на екрана		да
Превключване между целзий и фаренхайт		да
Продължително измерване		да

2.2 Изглед на уреда

Изображението е примерно и продуктът може да се различава.

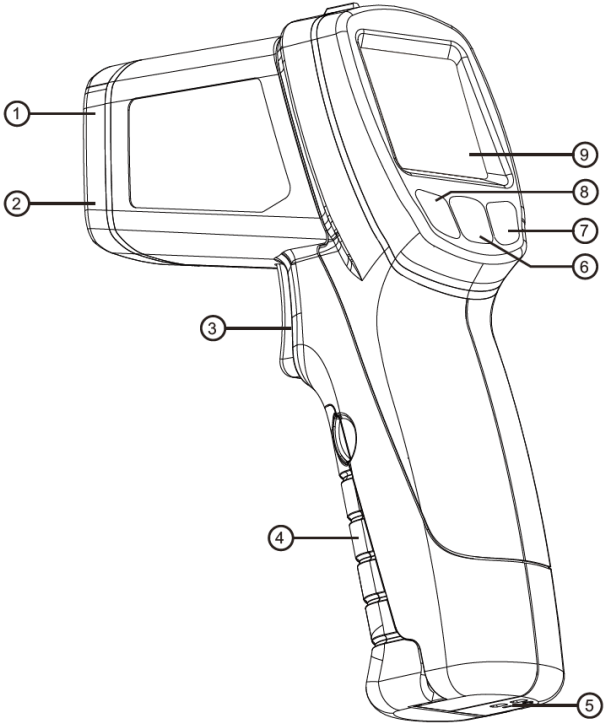

Номер	Описание
①	Насочващ лазер.
②	Инфрачервен сензор.
③	Спусък за измерване.
④	Капак на батериите.
⑤	Вход за термодвойка тип „К“.
⑥	Бутон за превключване на функциите.
⑦	Бутон за включване/изключване на насочващия лазер.
⑧	Бутон за превключване между целзий/фаренхайт.
⑨	LCD дисплей.

2.3 Дисплей

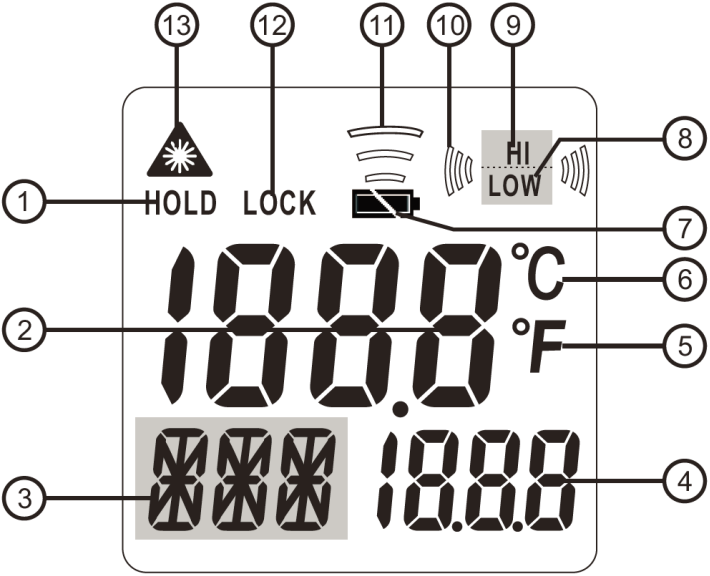

Номер	Описание
①	Индикатор за задържани данни.
②	Основен дисплей.
③	Режим на работа.
④	Допълнителен дисплей.

⑤	Мерна единица фаренхайт.
⑥	Мерна единица целзий.
⑦	Индикатор за изтощени батерии.
⑧	Алармен индикатор долна граница.
⑨	Алармен индикатор горна граница.
⑩	Индикатор за включен зумер.
⑪	Индикатор за активно сканиране.
⑫	Индикатор за продължително измерване.
⑬	Индикатор за включен лазер.

2.4 Характеристики

Безконтактния термометър открива инфрачервената светлина излъчвана от обектите. Уреда фокусира инфрачервената енергия на обекта върху сензор през обектива и променя повърхностната температура в електрически сигнал, микрокомпютърът изчислява и показва температурата на измерване на LCD дисплея.

Разделителна способност	12:1
Захранване	Батерия от 9V, NEDA 1604, 006P или 6F22
Спектрален отговор	8~14μm
Работна температура	0° ~ 50° C
Температура за съхранение	-20° ~ 60° C
Индикатор за изразходвана батерия	На дисплея се показва
Размери	176 x 132 x 49 mm
Тегло	Приблизително 223 гр.

3. Инструкция за употреба

Измерването продължава докато спусъка е натиснат.

3.1 D:S отношение

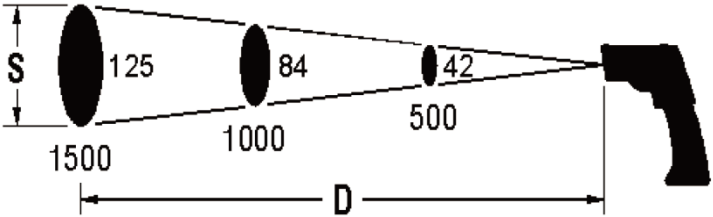

1. Уреда е с D:S (D – дистанция от измервания обект; S – размер на площта необходима за измерване) отношение 12:1.

2. Уверете се, измерваната повърхност е с по-голяма площ

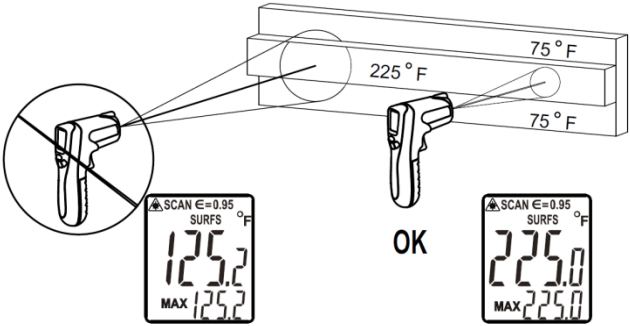

от тази необходима за измерване. Ако площта е по малка,

това ще доведе до неверни измервания. За да намалите необходимата площ за измерване приближете уреда към измерваната повърхност.

3.2 Промяна на околната температура

При рязка промяна на околната температура изчакайте уреда да се темперира за около 30 минути преди да го използвате.

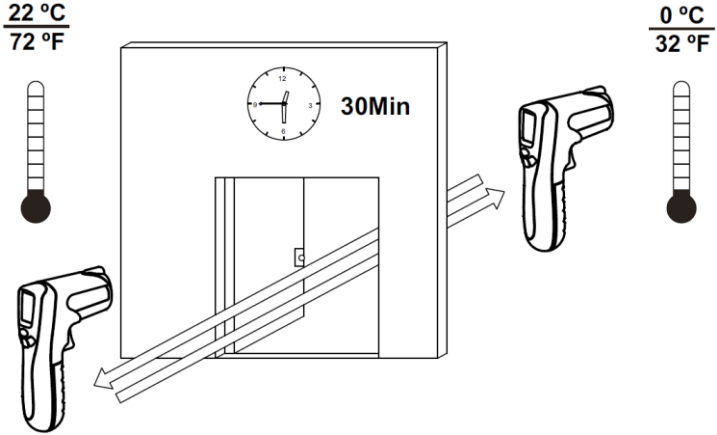

3.3 Задържане на данни и автоматично изключване

При приключване на измерването уреда ще задържи данните и ще се изпише "HOLD" на дисплея. Ако в продължение на 30 секунди не се оперира с уреда, той ще се изключи автоматично.

3.4 Запаметяване на стойност

За да запаметите измерване натиснете "MODE" докато не се изпише "MEM" на екрана. Натиснете спусъка за да запаметите текущото измерване.

Забележка:

Уреда може да запамети до 20 измервания.

3.5 Операции със запаметени стойности

За извеждане на запаметени данни натиснете "MODE" докато не се изпише "RCL" на екрана. Използвайте стрелките нагоре и надолу за да преминете през запаметените стойности.

За да изтриете всички запаметени данни натиснете "MODE" докато не се изпише "CRL ALL" на екрана. Натиснете спусъка за да изтриете данните.

За да видите максималната запомнена стойност натиснете "MODE" докато не се изпише "MAX" на екрана.

За да видите минималната запомнена стойност натиснете "MODE" докато не се изпише "MIX" на екрана.

За да видите разликата между максимална и минимална стойности натиснете "MODE" докато не се изпише "dIF" на екрана.

За да видите осреднена стойност от запомнените измервания натиснете "MODE" докато не се изпише "AVG" на екрана.

3.6 Настройка на аларми

За да настроите горна граница на алармата натиснете "MODE" докато не се изпише "HAL" на екрана. Чрез стрелките нагоре и надолу настройте желаната стойност.

За да настроите долна граница на алармата натиснете "MODE" докато не се изпише "LAL" на екрана. Чрез стрелките нагоре и надолу настройте желаната стойност.

Когато е настроена аларма уреда ще издаде звуков сигнал и съответно ще изпише на екрана "Hi" или "Lo" в зависимост от границата премината при измерването.

3.7 Измерване с термодвойка тип „K"

За да изберете режим на измерване с термодвойка натиснете "MODE" докато не се изпише "PRB" на екрана. Включете термодвойката в буксата в долната част на термометъра. Докоснете с върха на сондата изследвания обект. Измерената температура ще се изпише на допълнителния дисплей.

Забележка:

Обърнете внимание на поляритета когато включвате термодвойката.

3.8 Подсветка на екрана

За да включите/изключите подсветката натиснете стрелка нагоре по време на измерване.

Забележка:

Подсветката скъсява значително живота на батерията. Избягвайте използването ѝ, когато не е необходима.

При използване на подсветката е възможно да се покаже символа за изтощена батерия . Това е така поради моментния пад на напрежението. Не е необходимо да сменяте батерията, докато символа не се появи при нормални условия.

3.9 Насочващ лазер

За да включите/изключите насочващия лазер натиснете стрелка надолу по време на измерване.

3.10 Превключване между мерни единици

За да превключите между мерни единици целзий и фаренхайт натиснете стрелка надолу докато сте в режим "HOLD".

3.11 Режим на продължително измерване

Докато сте в режим "HOLD" натиснете стрелка нагоре за да започнете продължително измерване. За да спрете измерването натиснете бутона отново.

4 Смяна на батерията

Батерията трябва да бъде сменена при наличие на съответния индикатор на дисплея.

За да смените батериите е необходимо да отворите капака на батерията.

При смяна на батерията обърнете внимание на поляритета.

5. Комплектът включва

Безконтактен термометър	1 бр.
Ръководство на потребителя	1 бр.
9V батерия	1 бр.
Термодвойка тип „К"	1 бр.
Чанта за пренасяне и съхранение	1 бр.