HTPA10EBK

Terrace heater

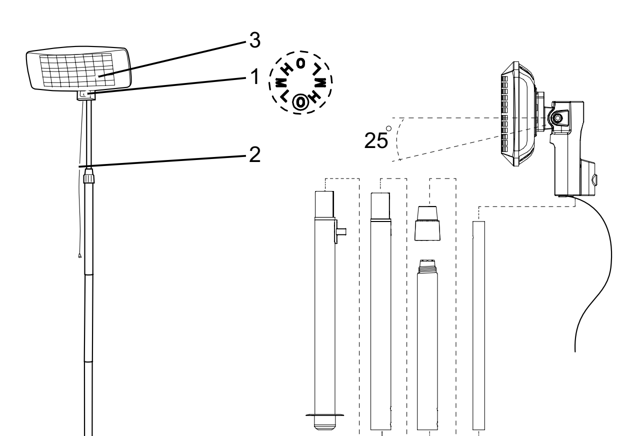

Description **English**

1. Temperature dial
2. On/off switch
3. Heater grille

Safety

General safety

- Read the manual carefully before use. Keep the manual for future reference.
- The manufacturer is not liable for consequential damages or for damages to property or persons caused by non-observance of the safety instructions and improper use of the device.
- The device can be used by children aged from 8 years and above and persons with reduced physical, sensory or mental capabilities or lack of experience and knowledge if they have been given supervision or instruction concerning use of the device in a safe way and understand the hazards involved. Children shall not play with the device. Cleaning and user maintenance shall not be made by children without supervision.
- Only use the device for its intended purposes. Do not use the device for other purposes than described in the manual.
- Do not use the device if any part is damaged or defective. If the device is damaged or defective, replace the device immediately.
- The device is suitable for domestic use only. Do not use the device for commercial purposes.
- Do not use the device near bathtubs, showers, basins or other vessels containing water.
- Do not use a timer or a separate remote-control system that switches on the device automatically.
- Do not cover the device.
- Do not block the ventilation openings.
- Do not insert foreign objects into the ventilation openings.
- Place the device on a stable, flat surface.
- Place the device at least 150 cm away from any objects.
- For outdoor use only.

Electrical safety

CAUTION
RISk OF ELECTRIC SHOCK
DO NOT OPEN

- To reduce risk of electric shock, this product should only be opened by an authorized technician when service is required.
- Disconnect the product from the mains and other equipment if a problem should occur.
- Do not use the device if the mains cable or mains plug is damaged or defective. If the mains cable or mains plug is damaged or defective, it must be replaced by the manufacturer or an authorised repair agent.
- Before use, always check that the mains voltage is the same as the voltage on the rating plate of the device.
- Do not move the device by pulling the mains cable. Make sure that the mains cable cannot become entangled.
- Do not immerse the device, the mains cable or the mains plug in water or other liquids.
- Do not leave the device unattended while the mains plug is connected to the mains supply.

Installation

- Refer to the illustration to install the device.

Use

- To switch on the device, pull the cord of the on/off switch (2).
- Take one of the following actions:
  - For a low temperature, set the temperature dial (1) to position "L".
  - For a medium temperature, set the temperature dial (1) to position "M".
  - For a high temperature, set the temperature dial (1) to position "H".
- To switch off the device, pull the cord of the on/off switch (2) again.

Note: If you switch on the device for the first time, the device may emit a little smoke and a characteristic smell for a short period. This is normal operation.

Cleaning and maintenance

Warning!

- Before cleaning or maintenance, always switch off the device, remove the mains plug from the wall socket and wait until the device has cooled down.
- Do not use cleaning solvents or abrasives.
- Do not clean the inside of the device.
- Do not attempt to repair the device. If the device does not operate correctly, replace it with a new device.
- Do not immerse the device in water or other liquids.

- Clean the outside of the device using a soft, damp cloth.
- Clean the heater grille using a vacuum cleaner.

Beschrijving **Nederlands**

1. Temperatuurregelaar
2. Aan/uit-schakelaar
3. Verwarmingsrooster

Veiligheid

Algemene veiligheid

- Lees voor gebruik de handleiding aandachtig door. Bewaar de handleiding voor latere raadpleging.
- De fabrikant is niet aansprakelijk voor gevolgschade of voor schade aan eigendommen of personen veroorzaakt door het niet naleven van de veiligheidsinstructies en door verkeerd gebruik van het apparaat.
- Het apparaat kan worden gebruikt door kinderen vanaf 8 jaar en door personen met verminderde lichamelijke, zintuiglijke of geestelijke vermogens of gebrek aan de benodigde ervaring en kennis indien zij onder toezicht staan of instructies krijgen over hoe het apparaat op een veilige manier kan worden gebruikt alsook de gevaren begrijpen die met het gebruik samenhangen. Kinderen mogen niet met het apparaat spelen. Reiniging en onderhoud mogen niet worden uitgevoerd door kinderen, tenzij zij onder toezicht staan.
- Gebruik het apparaat uitsluitend voor de beoogde doeleinden. Gebruik het apparaat niet voor andere doeleinden dan beschreven in de handleiding.
- Gebruik het apparaat niet als een onderdeel beschadigd of defect is. Vervang een beschadigd of defect apparaat onmiddellijk.
- Het apparaat is uitsluitend geschikt voor huishoudelijk gebruik. Gebruik het apparaat niet voor commerciële doeleinden.
- Gebruik het apparaat niet in de buurt van badkuipen, douches, wastafels of andere voorzieningen die water bevatten.
- Gebruik geen timer of afzonderlijk afstandsbedieningssysteem om het apparaat automatisch uit te schakelen.
- Bedek het apparaat niet.
- Blokkeer de ventilatieopeningen niet.
- Steek geen vreemde voorwerpen in de ventilatieopeningen.
- Plaats het apparaat op een stabiele, vlakke ondergrond.
- Plaats het apparaat minstens 150 cm van andere voorwerpen.
- Uitsluitend buitenshuis te gebruiken.

Elektrische veiligheid

CAUTION
RISk OF ELECTRIC SHOCK
DO NOT OPEN

- Dit product mag voor onderhoud alleen worden geopend door een erkend technicus om het risico op elektrische schokken te verkleinen.
- Koppel het product los van het stopcontact en van andere apparatuur als er zich problemen voordoen.
- Gebruik het apparaat niet als het netsnoer of de netstekker beschadigd of defect is. Indien het netsnoer of de netstekker beschadigd of defect is, moet het onderdeel door de fabrikant of een erkend servicecentrum worden vervangen.
- Controleer voor gebruik altijd of de netspanning overeenkomt met de spanning op het typeplaatje van het apparaat.
- Verplaats het apparaat niet door aan het netsnoer te trekken. Zorg ervoor dat het netsnoer niet in de war kan geraken.
- Dompel het apparaat, het netsnoer of de netstekker niet onder in water of andere vloeistoffen.
- Laat het apparaat niet onbeheerd achter terwijl de netstekker op de netvoeding is aangesloten.

Installatie

- Raadpleeg de illustratie om het apparaat te installeren.

Gebruik

- Trek aan het koord van de aan/uit-schakelaar (2) om het apparaat in te schakelen.
- Verricht een van de volgende stappen:
  - Zet voor een lage temperatuur de temperatuurregelaar (1) in stand "L".
  - Zet voor een gemiddelde temperatuur de temperatuurregelaar (1) in stand "M".
  - Zet voor een hoge temperatuur de temperatuurregelaar (1) in stand "H".
- Trek nogmaals aan het koord van de aan/uit-schakelaar (2) om het apparaat uit te schakelen.

Opmerking: Indien u het apparaat voor de eerste keer inschakelt, kan gedurende korte tijd een lichte rookontwikkeling ontstaan en een karakteristieke geur vrijkomen. Dit is normaal.

Reiniging en onderhoud

Waarschuwing!

- Schakel voor reiniging en onderhoud altijd het apparaat uit, verwijder de netstekker uit het stopcontact en wacht totdat het apparaat is afgekoeld.
- Gebruik geen reinigingsmiddelen of schuurmiddelen.
- Reinig niet de binnenzijde van het apparaat.
- Probeer het apparaat niet te repareren. Indien het apparaat niet juist werkt, vervang het dan door een nieuw apparaat.
- Dompel het apparaat niet onder in water of andere vloeistoffen.

- Reinig de buitenzijde van het apparaat met een zachte, vochtige doek.
- Reinig de verwarmingsrooster met behulp van een stofzuiger.

Beschreibung **Deutsch**

1. Temperaturregler
2. Ein-/Aus-Schalter
3. Heizungsgitter

Sicherheit

Allgemeine Sicherheit

- Lesen Sie die Bedienungsanleitung vor dem Gebrauch genau durch. Bitte bewahren Sie die Bedienungsanleitung zur späteren Bezugnahme auf.
- Der Hersteller ist nicht schadensersatzpflichtig für Folgeschäden, Sachschäden oder Personenverletzungen, die durch die Nichtbeachtung der Sicherheitshinweise und durch unsachgemäße Handhabung des Gerätes entstanden sind.
- Das Gerät darf von Kindern ab 8 Jahren sowie von Personen mit eingeschränkten physischen, sensorischen oder geistigen Fähigkeiten oder einem Mangel an Erfahrung und Kenntnis verwendet werden, sofern diese Personen beaufsichtigt oder in den sicheren Gebrauch des Geräts eingewiesen wurden und die damit verbundenen Gefahren verstehen. Kinder dürfen nicht mit dem Gerät spielen. Die Reinigung und Pflege seitens des Benutzers darf nur von Kindern durchgeführt werden, wenn diese beaufsichtigt werden.
- Verwenden Sie das Gerät nur bestimmungsgemäß. Verwenden Sie das Gerät nur für den in dieser Bedienungsanleitung beschriebenen Zweck.
- Verwenden Sie das Gerät nicht, falls ein Teil beschädigt oder defekt ist. Ist das Gerät beschädigt oder defekt, erneuern Sie es unverzüglich.
- Das Gerät eignet sich nur für den Hausgebrauch. Verwenden Sie das Gerät nicht für den gewerblichen Gebrauch.
- Verwenden Sie das Gerät nicht in der Nähe von Badewannen, Duschen, Becken oder anderen Behältnissen, die Wasser enthalten.
- Verwenden Sie keine Zeitschaltuhr und kein separates Fernbedienungssystem, das das Gerät automatisch einschaltet.
- Decken Sie das Gerät nicht ab.
- Blockieren Sie nicht die Lüftungsöffnungen.
- Stecken Sie keine Fremdkörper in die Belüftungsöffnungen.
- Stellen Sie das Gerät auf einer stabilen flachen Oberfläche auf.
- Stellen Sie das Gerät mit einem Abstand von mindestens 150 cm zu anderen Gegenständen auf.
- Nur zur Verwendung im Freien.

Elektrische Sicherheit

CAUTION
RISk OF ELECTRIC SHOCK
DO NOT OPEN

- Um die Gefahr eines elektrischen Schlags zu verringern, sollte dieses Produkt bei erforderlichen Servicearbeiten ausschließlich von einem autorisierten Techniker geöffnet werden.
- Bei Problemen trennen Sie das Gerät bitte von der Spannungsversorgung und von anderen Geräten.
- Verwenden Sie das Gerät nicht, falls das Netzkabel oder der Netzstecker beschädigt oder defekt ist. Ist das Netzkabel oder der Netzstecker beschädigt oder defekt, muss das Netzkabel oder der Netzstecker vom Hersteller oder einem autorisierten Service-Partner erneuert werden.
- Vergewissern Sie sich stets vor dem Gebrauch, dass die Netzspannung mit der Spannung auf dem Typenschild des Geräts übereinstimmt.
- Bewegen Sie das Gerät nicht durch Ziehen am Netzkabel. Achten Sie darauf, dass sich das Netzkabel nicht verwickeln kann.
- Tauchen Sie das Gerät, das Netzkabel oder den Netzstecker nicht in Wasser oder andere Flüssigkeiten ein.
- Lassen Sie das Gerät nicht unbeaufsichtigt, während der Netzstecker mit dem Stromnetz verbunden ist.

Installation

- Halten Sie sich zur Installation des Geräts an die Abbildung.

Gebrauch

- Um das Gerät einzuschalten, ziehen Sie an der Schnur des Ein-/Aus-Schalters (2).
- Führen Sie Folgendes durch:
  - Stellen Sie den Temperaturregler (1) für eine niedrige Temperatur auf Position "L".
  - Stellen Sie den Temperaturregler (1) für eine mittlere Temperatur auf Position "M".
  - Stellen Sie den Temperaturregler (1) für eine hohe Temperatur auf Position "H".
- Um das Gerät auszuschalten, ziehen Sie erneut an der Schnur des Ein-/Aus-Schalters (2).

Hinweis: Wenn Sie das Gerät zum ersten Mal einschalten, kann es etwas Rauch ausstoßen und eine kurze Zeit einen charakteristischen Geruch entwickeln. Dies ist ein normaler Vorgang.

Reinigung und Pflege

Warnung!

- Schalten Sie das Gerät vor der Reinigung oder Pflege immer aus, ziehen Sie den Netzstecker aus der Wandsteckdose und warten Sie, bis sich das Gerät abgekühlt hat.
- Verwenden Sie keine Lösungs- oder Scheuermittel.
- Reinigen Sie das Gerät nicht von innen.
- Versuchen Sie nicht, das Gerät zu reparieren. Falls das Gerät nicht einwandfrei arbeitet, tauschen Sie es gegen ein neues aus.
- Tauchen Sie das Gerät nicht in Wasser oder andere Flüssigkeiten ein.
- Reinigen Sie das Äußere des Geräts mit einem weichen feuchten Tuch.
- Reinigen Sie das Heizungsgitter mit einem Staubsauger.

Descripción **Español**

1. Mando de temperatura
2. Interruptor de encendido/apagado
3. Rejilla calefactora

Seguridad

Seguridad general

- Lea el manual detenidamente antes del uso. Conserve el manual en caso de futura necesidad.
- El fabricante no es responsable de daños consecuentes o de daños en la propiedad o en las personas causados por no seguir estas instrucciones de seguridad y por un uso inadecuado de este dispositivo.
- El dispositivo puede ser utilizado por niños a partir de los 8 años y por personas con capacidades físicas, sensoriales o mentales reducidas, o que no tengan experiencia ni conocimientos, si son supervisados o instruidos en el uso del dispositivo de forma segura y entienden los riesgos implicados. Los niños no pueden jugar con el dispositivo. Los niños no podrán realizar la limpieza ni el mantenimiento reservado al usuario a menos que cuenten con supervisión.
- Utilice el dispositivo únicamente para su uso previsto. No utilice el dispositivo con una finalidad distinta a la descrita en el manual.
- No utilice el dispositivo si alguna pieza ha sufrido daños o tiene un defecto. Si el dispositivo ha sufrido daños o tiene un defecto, sustitúyalo inmediatamente.
- El dispositivo sólo es apto para uso doméstico. No utilice el dispositivo con fines comerciales.
- No utilice el dispositivo cerca de bañeras, duchas, lavabos u otros recipientes que contengan agua.
- No utilice un temporizador o un sistema de control remoto separado que conecte el dispositivo automáticamente.
- No cubra el dispositivo.
- No bloquee las aberturas de ventilación.
- No introduzca objetos extraños en las aberturas de ventilación.
- Coloque el dispositivo sobre una superficie estable y plana.
- Coloque el dispositivo alejado al menos 150 cm de cualquier objeto.
- Para uso exclusivo al aire libre.

Seguridad eléctrica

CAUTION
RISk OF ELECTRIC SHOCK
DO NOT OPEN

- Para reducir el peligro de descarga eléctrica, este producto sólo debería abrirlo un técnico autorizado cuando necesite reparación.
- Desconecte el producto de la toma de corriente y de los otros equipos si ocurriera algún problema.
- No utilice el dispositivo si el cable de red o el enchufe de red está dañado o es defectuoso. Si el cable de red o el enchufe de red está dañado o es defectuoso, éste debe ser sustituido por el fabricante o un servicio técnico autorizado.
- Antes del uso, compruebe siempre que la tensión de red sea la misma que se indica en la placa de características del dispositivo.
- No mueva el dispositivo tirando del cable de red. Asegúrese de que el cable de red no se enrede.
- No sumerja el dispositivo, el cable de red o el enchufe de red en agua ni otros líquidos.
- No deje el dispositivo desatendido cuando el enchufe de red esté conectado al suministro de red.

Instalación

- Consulte la ilustración para instalar el dispositivo.

Uso

- Para encender el dispositivo, tire del cable del interruptor de encendido/apagado (2).
- Realice una de las siguientes acciones:
  - Para una temperatura baja, sitúe el mando de temperatura (1) en la posición "L".
  - Para una temperatura media, sitúe el mando de temperatura (1) en la posición "M".
  - Para una temperatura alta, sitúe el mando de temperatura (1) en la posición "H".
- Para apagar el dispositivo, tire de nuevo del cable del interruptor de encendido/apagado (2).

Nota: Si enciende el dispositivo por primera vez, éste puede desprender un poco de humo y un olor característico durante un breve periodo. Esto es algo normal.

Limpieza y mantenimiento

¡Advertencia!

- Antes de la limpieza o el mantenimiento, apague siempre el dispositivo, retire el enchufe de red de la toma de pared y espere hasta que se haya enfriado el dispositivo.
- No utilice disolventes de limpieza ni productos abrasivos.
- No limpie el interior del dispositivo.
- No intente reparar el dispositivo. Si el dispositivo no funciona correctamente, sustitúyalo por uno nuevo.
- No sumerja el dispositivo en agua ni otros líquidos.

- Limpie el exterior del dispositivo con un paño suave humedecido.
- Limpie la rejilla calefactora con un aspirador.

Description **Français**

1. Molette de température
2. Interrupteur marche/arrêt
3. Grille de chauffage

Sécurité

Sécurité générale

- Lisez attentivement le manuel avant usage. Conservez le manuel pour toute référence ultérieure.
- Le fabricant décline toute responsabilité pour les dommages ou blessures consécutifs causés par le non-respect des consignes de sécurité et d'une utilisation inappropriée de l'appareil.
- L'appareil peut être utilisé par des enfants 8 ans ou plus et des personnes présentant des capacités physiques, sensorielles ou intellectuelles réduites, voire ne disposant pas des connaissances et de l'expérience nécessaires en cas de surveillance ou d'instructions sur l'usage de l'appareil en toute sécurité et de compréhension des risques impliqués. Les enfants ne doivent pas jouer avec l'appareil. Le nettoyage et l'entretien ne doivent pas être effectués par des enfants sans supervision.
- Utilisez l'appareil uniquement pour son usage prévu. N'utilisez pas l'appareil à d'autres fins que celles décrites dans le manuel.
- N'utilisez pas l'appareil si une pièce quelconque est endommagée ou défectueuse. Si l'appareil est endommagé ou défectueux, remplacez-le immédiatement.
- L'appareil est conçu exclusivement pour un usage domestique. N'utilisez pas l'appareil à des fins commerciales.
- N'utilisez pas l'appareil à proximité d'une baignoire, d'une douche, d'un lavabo ou d'autres récipients contenant de l'eau.
- N'utilisez pas une minuterie ou une télécommande de mise en marche automatique de l'appareil.
- Ne couvrez pas l'appareil.
- Ne bloquez aucune des ouvertures de ventilation.
- N'insérez pas de corps étrangers dans les ouvertures de ventilation.
- Placez l'appareil sur une surface stable et plane.
- Placez l'appareil à au moins 150 cm de tout objet.
- À utiliser à l'extérieur uniquement.

Sécurité électrique

CAUTION
RISk OF ELECTRIC SHOCK
DO NOT OPEN

- Pour réduire le risque de choc électrique, ce produit doit être ouvert uniquement par un technicien qualifié si une réparation s'impose.
- Débranchez l'appareil et les autres équipements du secteur s'il y a un problème.
- N'utilisez pas l'appareil si le cordon d'alimentation ou la fiche secteur est endommagé ou défectueux. Si le cordon d'alimentation ou la fiche secteur est endommagé ou défectueux, il doit être remplacé par le fabricant ou par un réparateur agréé.
- Avant toute utilisation, vérifiez que la tension du secteur correspond à celle indiquée sur la plaque signalétique de l'appareil.
- Ne déplacez pas l'appareil en le tirant par le cordon d'alimentation. Assurez-vous que le cordon d'alimentation ne s'enchevêtre pas.
- N'immergez pas l'appareil, le cordon d'alimentation ou la fiche secteur dans l'eau ou d'autres liquides.
- Ne laissez pas l'appareil sans surveillance si la fiche secteur est branchée.

Installation

- Consultez l'illustration pour installer l'appareil.

Usage

- Pour allumer l'appareil, tirez le cordon de l'interrupteur marche/arrêt (2).
- Effectuez l'une des actions suivantes :
  - Pour une température faible, positionnez la molette de température (1) sur "L".
  - Pour une température moyenne, positionnez la molette de température (1) sur "M".
  - Pour une température élevée, positionnez la molette de température (1) sur "H".
- Pour éteindre l'appareil, tirez le cordon de l'interrupteur marche/arrêt (2) à nouveau.

Remarque : Pour sa première mise en marche, l'appareil peut émettre une légère fumée et une odeur caractéristique pendant une période brève. C'est normal.

Nettoyage et entretien

Avertissement !

- Avant le nettoyage ou l'entretien, arrêtez toujours l'appareil, débranchez la fiche secteur de la prise murale et attendez que l'appareil refroidisse.
- N'utilisez pas de solvants ni de produits abrasifs.
- Ne nettoyez pas l'intérieur de l'appareil.
- Ne tentez pas de réparer l'appareil. Si l'appareil fonctionne mal, remplacez-le par un neuf.
- Ne plongez pas l'appareil dans l'eau ou autres liquides.

- Nettoyez l'extérieur de l'appareil avec un chiffon doux et humide.
- Nettoyez la grille de chauffage avec un aspirateur.

Descrizione **Italiano**

1. Selettore della temperatura
2. Interruttore di accensione/spegnimento
3. Griglia della stufa

Sicurezza

Istruzioni generali

- Leggere il manuale con attenzione prima dell'uso. Conservare il manuale per riferimenti futuri.
- Il fabbricante non è responsabile per eventuali danni consequenziali o per danni a cose o persone derivanti dall'inosservanza delle istruzioni sulla sicurezza o dall'uso improprio del dispositivo.
- Il dispositivo può essere utilizzato da bambini di almeno 8 anni e da persone con ridotte capacità fisiche, sensoriali o mentali, o con mancata esperienza o conoscenza, sotto supervisione o dopo avere ricevuto adeguate istruzioni riguardo all'uso in sicurezza del dispositivo e avere compreso i pericoli intrinseci nell'uso. I bambini non devono giocare con il dispositivo. Le operazioni di pulizia e manutenzione non devono essere effettuate da bambini senza supervisione.
- Utilizzare il dispositivo solo per gli scopi previsti. Non utilizzare il dispositivo per scopi diversi da quelli descritti nel manuale.
- Non utilizzare il dispositivo se presenta parti difettose. Se il dispositivo è danneggiato o difettoso, sostituirlo immediatamente.
- Questo dispositivo è adatto solo per uso in ambienti domestici. Non utilizzare il dispositivo per scopi commerciali.
- Non utilizzare il dispositivo in prossimità di vasche da bagno, docce, lavandini o altri recipienti contenenti acqua.
- Non utilizzare un timer o un telecomando separato per accendere automaticamente il dispositivo.
- Non coprire il dispositivo.
- Non ostruire i fori per la ventilazione.
- Non inserire oggetti estranei nelle aperture di ventilazione.
- Collocare il dispositivo su una superficie stabile e piana.
- Posizionare il dispositivo ad almeno 150 cm di distanza dagli oggetti circostanti.
- Da usarsi soltanto in spazi aperti.

Sicurezza elettrica

CAUTION
RISk OF ELECTRIC SHOCK
DO NOT OPEN

- Per ridurre il rischio di scosse elettriche, il presente prodotto deve essere aperto solo da un tecnico autorizzato, nel caso sia necessario ripararlo.
- Scollegare il prodotto dall'alimentazione e da altri apparecchi se dovesse esserci un problema.
- Non utilizzare il dispositivo in presenza di danni o difetti al cavo o alla spina di alimentazione. Se il cavo o la spina di alimentazione è danneggiato o difettoso, deve essere sostituito dal fabbricante o da un centro riparazioni autorizzato.
- Prima dell'uso verificare sempre che la tensione di alimentazione corrisponda a quella indicata sulla targhetta nominale del dispositivo.
- Non spostare il dispositivo tirandolo per il cavo di alimentazione. Verificare che il cavo non possa aggrovigliarsi.
- Non immergere il dispositivo, il cavo o la spina di alimentazione in acqua o altri liquidi.
- Non lasciare il dispositivo incustodito con la spina collegata alla rete di alimentazione.

Installazione

- Per installare il dispositivo correttamente, fare riferimento all'illustrazione.

Uso

- Per accendere il dispositivo, tirare il cavetto dell'interruttore di accensione/spegnimento (2).
- Effettuare una delle seguenti operazioni:
  - Per una temperatura bassa, impostare il selettore della temperatura (1) su "L".
  - Per una temperatura media, impostare il selettore della temperatura (1) su "M".
  - Per una temperatura alta, impostare il selettore della temperatura (1) su "H".
- Per spegnere il dispositivo, tirare di nuovo il cavetto dell'interruttore di accensione/spegnimento (2).

Nota: alla prima accensione il dispositivo può emettere per un breve periodo un po' di fumo e un odore caratteristico. È una condizione normale.

Pulizia e manutenzione

Attenzione!

- Prima di qualsiasi intervento di pulizia o manutenzione, spegnere sempre il dispositivo, rimuovere la spina dalla presa a parete e attendere che il dispositivo si sia raffreddato.
- Non utilizzare solventi detergenti o abrasivi.
- Non pulire l'interno del dispositivo.
- Non cercare di riparare il dispositivo. Se il dispositivo non funziona correttamente, sostituirlo con uno nuovo.
- Non immergere il dispositivo in acqua o in altri liquidi.

- Pulire l'esterno del dispositivo con un panno morbido e umido.
- Pulire la griglia della stufa con un aspirapolvere.

Descrição **Português**

1. Botão da temperatura
2. Interruptor de ligar/desligar
3. Grelha do aquecedor

Segurança

Segurança geral

- Leia atentamente o manual de instruções antes de utilizar. Guarde o manual para consulta futura.
- O fabricante não se responsabiliza por danos indirectos ou por danos em bens ou pessoas provocados pela inobservância das instruções de segurança e utilização indevida do dispositivo.
- O dispositivo pode ser utilizado por crianças com idade igual ou superior a 8 anos e pessoas com capacidade física, sensorial ou mental diminuída ou falta de experiência e conhecimentos caso sejam supervisionadas ou recebam instruções relativas à utilização do dispositivo de um modo seguro e compreendam os riscos envolvidos. As crianças não deverão brincar com o dispositivo. A limpeza e a manutenção pelo utilizador não deverão ser realizadas por crianças sem supervisão.
- Utilize o dispositivo apenas para a finalidade a que se destina. Não utilize o dispositivo para outras finalidades além das descritas no manual.
- Não utilize o dispositivo caso tenha alguma peça danificada ou com defeito. Se o dispositivo estiver danificado ou tenha defeito, substitua imediatamente o dispositivo.
- O dispositivo destina-se apenas a utilização doméstica. Não utilize o dispositivo para fins comerciais.
- Não utilize junto de banheiras, chuveiros, lavatórios ou outros recipientes que contenham água.
- Não utilize um temporizador ou qualquer outro sistema de controlo remoto separado que ligue o dispositivo automaticamente.
- Não cubra o dispositivo.
- Não bloqueie as aberturas de ventilação.
- Não insira objectos estranhos nas aberturas de ventilação.
- Coloque o dispositivo sobre uma superfície plana e estável.
- Coloque o dispositivo a uma distância de, pelo menos, 150 cm de quaisquer objetos.
- Apenas para utilização no exterior.

Segurança elétrica

CAUTION
RISk OF ELECTRIC SHOCK
DO NOT OPEN

- Quando necessitar de reparação e para reduzir o risco de choque elétrico, este produto deve apenas ser aberto por um técnico autorizado.
- Desligue o produto da tomada de alimentação e outro equipamento se ocorrer um problema.
- Não utilize o dispositivo se o cabo de alimentação ou a ficha estiverem danificados ou com defeito. Se o cabo de alimentação ou a ficha estiverem danificados ou com defeito, têm de ser substituídos pelo fabricante ou um agente reparador autorizado.
- Antes de utilizar, verifique sempre se a tensão da rede é igual à tensão indicada na placa de classificação do dispositivo.
- Não desloque o dispositivo puxando-o pelo cabo de alimentação. Certifique-se de que o cabo de alimentação não fica emaranhado.
- Não mergulhe o dispositivo, o cabo de alimentação ou a ficha em água ou outros líquidos.
- Não deixe o dispositivo sem vigilância com a ficha ligada à corrente eléctrica.

Instalação

- Consulte a imagem para instalar o dispositivo.

Utilização

- Para ligar o dispositivo, puxe o cabo do interruptor de ligar/desligar (2).
- Efetue uma das ações que se seguem:
  - Para uma temperatura baixa, coloque o botão da temperatura (1) na posição "L".
  - Para uma temperatura média, coloque o botão da temperatura (1) na posição "M".
  - Para uma temperatura alta, coloque o botão da temperatura (1) na posição "H".
- Para desligar o dispositivo, puxe novamente o cabo do interruptor de ligar/desligar (2).

Nota: Ao ligar o dispositivo pela primeira vez, este poderá produzir um pouco de fumo e um odor característico durante um curto período de tempo. Isto é normal.

Limpeza e manutenção

Aviso!

- Antes da limpeza ou manutenção, desligue sempre o dispositivo, retire a ficha da tomada de parede e aguarde até que o dispositivo tenha arrefecido.
- Não utilize solventes de limpeza ou produtos abrasivos.
- Não limpe o interior do dispositivo.
- Não tente reparar o dispositivo. Se o dispositivo não funcionar corretamente, substitua-o por um dispositivo novo.
- Não mergulhe o dispositivo em água ou outros líquidos.

- Limpe o exterior do dispositivo utilizando um pano húmido macio.
- Limpe a grelha do aquecedor com um aspirador.

Beskrivelse **Dansk**

1. Temperaturskive
2. Tænd/sluk-kontakt
3. Varmerist

Sikkerhed

Generel sikkerhed

- Læs vejledningen omhyggeligt inden apparatet tages i brug. Gem vejledningen til fremtidig brug.
- Fabrikanten kan ikke holdes ansvarlig for skader der opstår på ejendom eller personer, på grund af manglende overholdelse af sikkerhedsvejledninger og forkert brug af apparatet.
- Apparatet må anvendes af børn i alderen 8 år og opefter, og af personer med nedsatte fysiske, sensoriske eller mentale evner, eller mangel på erfaring eller kendskab, hvis de holdes under opsyn eller undervises i brug af apparatet på en sikker måde og forstår de involverede farer. Børn må ikke lege med apparatet. Rengøring og vedligeholdelse må ikke udføres af børn, der ikke er under opsyn.
- Brug kun apparatet til de tilsigtede formål. Brug ikke apparatet til andre formål end dem, som er beskrevet i vejledningen.
- Brug ikke apparatet, hvis det har beskadigede eller defekte dele. Hvis apparatet er beskadiget eller defekt, skal det omgående udskiftes.
- Apparatet er kun beregnet til privat brug. Brug ikke apparatet til kommercielle formål.
- Brug ikke apparatet nær ved badekar, brusebade, vandfade eller andre kar der indeholder vand.
- Brug ikke timer eller separat fjernbetjeningssystem, som slukker apparatet automatisk.
- Dæk ikke apparatet til.
- Bloker ikke ventilationshullerne.
- Indfør ikke fremmedlegemer i ventilationsåbningerne.
- Placér apparatet på en stabil, flad overflade.
- Anbring apparatet i en afstand på mindst 150 cm fra alle genstande.
- Må kun anvendes udendørs.

Elektrisk sikkerhed

CAUTION
RISk OF ELECTRIC SHOCK
DO NOT OPEN

- For at nedsætte risikoen for elektrisk stød, må dette produkt kun åbnes af en autoriseret tekniker, når service er nødvendig.
- Tag produktet ud af stikkontakten og andet udstyr, hvis der opstår et problem.
- Brug ikke apparatet, hvis netledningen eller netstikket er beskadiget eller defekt. Hvis netledningen eller netstikket er beskadiget eller defekt, skal den udskiftes af fabrikanten, eller en autoriseret tekniker.
- Kontroller altid, at netspændingen er den samme som spændingen angivet på ydelsesskiltet før brug.
- Flyt ikke apparatet ved at trække i netledningen. Kontroller at netledningen ikke kan blive filtret sammen.
- Sænk ikke apparatet, netledningen eller netstikket ned i vand eller andre væsker.
- Efterlad ikke apparatet uden opsyn, når netstikket er tilsluttet til en stikkontakt.

Montering

- Se illustrationen vedrørende installation af enheden.

Anvendelse

- Tænd for apparatet ved at trække i snoren på tænd/sluk-kontakten (2).
- Gør et af følgende:
  - For lav temperatur, indstil temperaturskiven (1) til positionen "L".
  - For middeltemperatur, indstil temperaturskiven (1) til positionen "M".
  - For høj temperatur, indstil temperaturskiven (1) til positionen "H".
- Sluk for apparatet ved igen at trække i snoren på tænd/sluk-kontakten (2).

Bemærk: Hvis du tænder for apparatet for første gang, kan det udsende en lille smule røg og en karakteristisk lugt i en kort periode. Dette er normal drift.

Rengøring og vedligeholdelse

Advarsel!

- Før rengøring eller vedligeholdelse, skal apparatet altid være slukket, tag stikket ud af stikkontakten og vent indtil apparatet er kølet ned.
- Brug ikke opløsningsmidler eller slibende rengøringsmidler.
- Rengør ikke apparatet indvendigt.
- Forsøg aldrig at reparere apparatet. Hvis apparatet ikke fungerer korrekt, skal det udskiftes med et nyt.
- Sænk ikke apparatet ned i vand eller andre væsker.

- Rengør apparatet udvendigt med en blød, fugtig klud.
- Gør varmeristen ren med en støvsuger.

Beskrivelse **Norsk**

1. Temperaturvelger
2. På/av-bryter
3. Varmerist

Sikkerhet

Generell sikkerhet

- Les bruksanvisningen nøye før bruk. Oppbevar bruksanvisningen for fremtidig bruk.
- Produsenten er ikke ansvarlig for påfølgende skade eller for skade på eiendom eller person som følge av manglende overholdelse av sikkerhetsanvisningene og feil bruk av enheten.
- Enheten kan brukes av barn fra 8 år og personer med redusert fysiske, sensoriske eller mentale evner eller mangel på erfaring og kunnskaper hvis de holdes under tilsyn og gis veiledning eller instruksjoner angående bruken av apparatet på en trygg måte og forstår farene som er involvert. Barn skal ikke leke med enheten. Rengjøring og vedlikehold skal ikke gjøres av barn med mindre de er under tilsyn.
- Bruk bare enheten for det tiltenkte formålet. Ikke bruk enheten til andre formål enn det som er beskrevet i bruksanvisningen.
- Ikke bruk enheten hvis noen del er skadet eller defekt. Enheten må erstattes umiddelbart hvis den er skadet eller defekt.
- Enheten er kun for innendørs bruk. Ikke bruk enheten i forretningsøyemed.
- Ikke bruk enheten i nærheten av badekar, dusj, håndvask eller andre vannbeholdere.
- Ikke bruk en tidtaker eller et separat fjernkontrollsystem som slår på enheten automatisk.
- Ikke dekk til enheten.
- Ikke blokker ventilasjonsåpningene.
- Ikke stikk fremmedlegemer inn i åpningene på enheten!
- Plasser enheten på en jevn, flat overflate.
- Plasser enheten minst 150 cm fra andre gjenstander.
- Kun til utendørs bruk.

Elektrisk sikkerhet

CAUTION
RISk OF ELECTRIC SHOCK
DO NOT OPEN

- For å redusere faren for strømstøt, skal dette produktet bare åpnes av en autorisert tekniker når vedlikehold er nødvendig.
- Koble produktet fra strømmen og annet utstyr dersom et problem oppstår.
- Ikke bruk enheten hvis strømkabelen eller støpselet er skadet eller på andre måter defekt. Hvis strømkabelen eller støpselet er skadet eller defekt, må disse byttes ut av produsenten eller et autorisert serviceverksted.
- Før bruk må det alltid sjekkes at nettspenningen er den samme som spenningen som er merket på enheten.
- Ikke flytt på enheten ved å trekke i strømkabelen. Pass på at strømkabelen ikke blir viklet inn i noe.
- Enheten, støpselet og strømkabelen må aldri senkes i vann eller andre væsker.
- Ikke la enheten bli liggende uten tilsyn når støpselet koblet til stikkontakten.

Installasjon

- Se illustrasjonen for installasjon av enheten.

Bruk

- For å slå på enheten, trekk i tauet for på/av-bryteren (2).
- Utfør én av følgende handlinger:
  - For lav temperatur, sett temperaturvelgeren (1) til "L".
  - For middels høy temperatur, sett temperaturvelgeren (1) til "M".
  - For høy temperatur, sett temperaturvelgeren (1) til "H".
- For å slå av enheten, trekk i tauet for på/av-bryteren (2).

Merk: Hvis du slår på enheten for første gang, kan den avgi noe røyk og en karakteristisk lukt en kort stund. Dette er normalt.

Rengjøring og vedlikehold

Advarsel!

- Før rengjøring eller vedlikehold må enheten slås av og støpselet må tas ut fra stikkontakten, og enheten må kjøles ned.
- Ikke bruk rensemidler eller skuremidler.
- Ikke rengjør innsiden av enheten.
- Ikke prøv å reparere enheten. Hvis enheten ikke fungerer som den skal, erstatt den med en ny enhet.
- Ikke senk enheten i vann eller annen væske.

- Rengjør utsiden av enheten med en myk, fuktig klut.
- Rengjør varmeristen med en støvsuger.

Beskrivning **Svenska**

1. Temperaturhjul
2. På/av-brytare
3. Värmarens galler

Säkerhet

Allmän säkerhet

- Läs bruksanvisningen noga innan användning. Behåll bruksanvisningen för att kunna använda den igen.
- Tillverkaren är inte ansvarig för följdskador eller för skador på egendom eller personer som orsakas av att säkerhetsföreskrifterna inte följs och av felaktig användning av enheten.
- Enheten kan användas av barn från 8 år och uppåt och av personer med reducerad fysisk, känsel- eller mental förmåga eller med brist på erfarenheter och kunskap om de är under övervakning eller har blivit tilldelade instruktioner gällande användandet av enheten på ett säkert sätt och med förståelse för eventuella faror. Barn ska ej leka med enheten. Rengöring eller underhåll ska inte utföras av barn utan övervakning.
- Använd endast enheten för dess avsedda syfte. Använd inte enheten till andra ändamål än dem som beskrivs i denna bruksanvisning.
- Använd inte enheten om någon del är skadad eller felaktig. Om enheten är skadad eller felaktig ska den bytas ut omedelbart.
- Enheten är endast avsedd för inomhusanvändning. Använd inte för kommersiella ändamål.
- Använd inte enheten nära badkar, duschar, bassänger eller andra kärl innehållande vatten.
- Använd inte en timer eller en separat fjärrstyrt system som sätter på enheten automatiskt.
- Täck inte över enheten.
- Blockera inte ventilationsöppningarna.
- För inte in okända föremål i ventilationsöppningarna.
- Placera enheten på en stabil, platt yta.
- Placera enheten minst 150 cm från alla föremål.
- Får endast användas utomhus.

Elsäkerhet

CAUTION
RISk OF ELECTRIC SHOCK
DO NOT OPEN

- För att minska risken för elektriska stötar bör denna produkt endast öppnas av behörig tekniker när service behövs.
- Dra ut nätkabeln från vägguttaget och koppla ur all annan utrustning om något problem skulle uppstå.
- Används inte enheten om nätkabeln eller nätkontakten är skadad eller defekt. Om nätkabeln eller nätkontakten är skadad eller defekt, måste den bytas ut av tillverkaren eller en auktoriserad reparatör.
- Kolla alltid om nätströmmen är den samma som strömgraderingen på enheten innan användning.
- Förflytta inte på enheten genom att dra i nätkabeln. Se till att nätkabeln inte kan trassla in sig.
- Doppa inte enheten, nätkabeln eller nätkontakten i vatten eller någon annan vätska.
- Lämna inte enheten oövervakad medan nätkontakten är ansluten till vägguttaget.

Installation

- Se illustrationen för installation av enheten.

Användning

- För att sätta på enheten, dra i snöret på på/av-brytaren (2).
- Gör något av följande:
  - För låg temperatur, sätt temperaturhjul (1) till position "L".
  - För mellan-temperatur, sätt temperaturhjul (1) till position "M".
  - För hög temperatur, sätt temperaturhjul (1) till position "H".
- För att stänga av enheten, dra i snöret på på/av-brytaren (2) igen.

Obs: Om du sätter på enheten för första gången, kan enheten ge ifrån sig lite rök och en karakteristisk lukt under en kort period. Detta är normalt.

Rengöring och underhåll

Varning!

- Innan rengöring eller underhåll, se till att du har stängt av enheten, tagit ur nätkontakten ur vägguttaget och vänta tills enheten har kylts av.
- Använd inga rengöringsmedel som innehåller lösningsmedel eller slipmedel.
- Rengör inte enhetens insida.
- Försök inte att reparera enheten. Byt ut enheten mot en ny om den inte fungerar som den ska.
- Doppa inte enheten i vatten eller andra vätskor.

- Rengör enhetens utsida med en mjuk fuktad trasa.
- Rengör värmarens galler med en dammsugare.

nedis

Kuvaus — Suomi

1. Lämpötilan valitsin
2. Virtakytkin
3. Lämmittimen säleikkö

Turvallisuus
Yleinen turvallisuus

- Lue käyttöopas huolella ennen käyttöä. Säilytä käyttöopas tulevaa käyttöä varten.
- Valmistaja ei ole vastuussa henkilöille tai omaisuudelle aiheutuvista vahingoista, jos ne johtuvat turvallisuusohjeiden laiminlyönnistä tai laitteen sopimattomasta käytöstä.
- Tätä laitetta voivat käyttää vähintään 8-vuotiaat lapset ja henkilöt, joilla on fyysisiä, aisti- tai mentaalisia rajoitteita tai joilla ei ole kokemusta tai tietoa laitteesta, jos he ovat valvonnassa tai jos turvallisuudestaan vastaava henkilö on opastanut heitä laitteen turvallisessa käytössä ja he ymmärtävät käyttöön liittyvät vaarat. Lasten ei saa leikkiä laitteella. Lapset eivät saa puhdistaa tai huoltaa laitetta ilman valvontaa.
- Käytä laitetta vain sille tarkoitettuun käyttötarkoitukseen. Älä käytä laitetta muuhun kuin käyttöoppaassa kuvattuun tarkoitukseen.
- Älä käytä laitetta, jos jokin sen osa on vioittunut tai viallinen. Jos laite on vioittunut tai viallinen, vaihda laite välittömästi.
- Laite sopii vain kotikäyttöön. Älä käytä laitetta kaupallisiin tarkoituksiin.
- Älä käytä laitetta kylpyammeiden, suihkujen, pesualtaiden tai muiden vettä sisältävien esineiden lähellä.
- Älä käytä ajastinta tai erillistä kauko-ohjausjärjestelmää, joka kytkee laitteen päälle automaattisesti.
- Älä peitä laitetta.
- Älä tuki tuuletusaukkoja.
- Älä laita vierasesineitä tuuletusaukkoihin.
- Aseta laite vakaalle tasapinnalle.
- Aseta laite vähintään 150 cm päähän muista esineistä.
- Vain ulkokäyttöön.

Sähköturvallisuus

CAUTION RISK OF ELECTRIC SHOCK DO NOT OPEN

- Sähköiskun riskin pienentämiseksi, ainoastaan valtuutettu huoltohenkilö saa avata tämän laitteen huoltoa varten.
- Jos ongelmia ilmenee, irrota laite verkkovirrasta ja muista laitteista.
- Älä käytä laitetta, jos sen virtajohto tai pistoke on vioittunut tai viallinen. Jos virtajohto tai pistoke on vioittunut tai viallinen, valmistajan tia valtuutetun huollon on vaihdettava se.
- Tarkista aina ennen käyttöä, että sähköverkon jännite vastaa laitteen luokituskyltiin merkittyä jännitettä.
- Älä siirrä laitetta vetämällä virtajohdosta. Varmista, että virtajohto ei pääse takertumaan.
- Älä upota laitetta, virtajohtoa tai pistoketta veteen tai muuhun nesteeseen.
- Älä jätä laitetta valvomatta pistokkeen ollessa kytketty pistorasiaan.

Asennus

- Asenna laite kuvan mukaisesti.

Käyttö

- Käynnistä laite vetämällä virtakytkimen (2) narusta.
- Suorita jokin seuraavista toimenpiteistä:
  - Matala lämpötila: aseta lämpötilakytkin (1) "L"-asentoon.
  - Keskilämpötila: aseta lämpötilakytkin (1) "M"-asentoon.
  - Korkea lämpötila: aseta lämpötilakytkin (1) "H"-asentoon.
- Sammuta laite vetämällä virtakytkimen (2) narusta.

Huomaa: Kun laite kytketään päälle ensimmäistä kertaa, siitä voi lähteä hieman savua ja erikoista hajua hetken aikaa. Tämä on normaalia.

Puhdistus ja huolto
Varoitus!

- Sammuta laite, irrota pistoke pistorasiasta ja odota, että laite jäähtyy, ennen kuin puhdistat tai huollat sitä.
- Älä käytä liuottimia tai hankausaineita.
- Älä puhdista laitteen sisäpuolta.
- Älä yritä korjata laitetta. Jos laite ei toimi asianmukaisesti, vaihda se uuteen.
- Älä upota laitetta veteen tai muuhun nesteeseen.

- Puhdista laite ulkopuolelta pehmeällä, kostealla liinalla.
- Puhdista lämmittimen säleikkö pölynimurilla.

Περιγραφή — Ελληνικά

1. Όργανο ένδειξης θερμοκρασίας
2. Διακόπτης on/off
3. Πλέγμα θερμάστρας

Ασφάλεια
Γενική ασφάλεια

- Διαβάστε το εγχειρίδιο προσεκτικά πριν από τη χρήση. Φυλάξτε το εγχειρίδιο για μελλοντική αναφορά.
- Ο κατασκευαστής δεν φέρει καμία ευθύνη για τυχόν επακόλουθες βλάβες ή άλλες υλικές και συμβατικές βλάβες που ενδέχεται να προκληθούν λόγω της μη τήρησης των οδηγιών ασφαλείας και της ακατάλληλης χρήσης της συσκευής.
- Η συσκευή μπορεί να χρησιμοποιείται από παιδιά ηλικίας άνω των 8 ετών και από άτομα με μειωμένες φυσικές, αισθητηριακές ή νοητικές δυνατότητες ή με έλλειψη εμπειρίας και γνώσεων εάν επιτηρούνται ή τους παρέχονται οδηγίες αναφορικά με τη χρήση της συσκευής με ασφαλή τρόπο και κατανοούν τους κινδύνους που εμπεριέχονται. Τα παιδιά δεν πρέπει να παίζουν με τη συσκευή. Ο καθαρισμός και η συντήρηση χρήστη δεν πρέπει να διεξάγονται από παιδιά χωρίς επιτήρηση.
- Χρησιμοποιείτε τη συσκευή μόνο για τους προοριζόμενους σκοπούς. Μη χρησιμοποιείτε τη συσκευή για διαφορετικούς σκοπούς από τους περιγραφόμενους στο εγχειρίδιο.
- Μη χρησιμοποιείτε τη συσκευή, εάν οποιοδήποτε τμήμα της έχει ζημιά ή ελάττωμα. Εάν η συσκευή έχει ζημιά ή ελάττωμα, αντικαταστήστε την αμέσως.
- Η συσκευή ενδείκνυται μόνο για οικιακή χρήση. Μην χρησιμοποιείτε τη συσκευή για εμπορικούς σκοπούς.
- Μην χρησιμοποιείτε τη συσκευή κοντά σε μπανιέρες, ντουζιέρες, νιπτήρες ή άλλα δοχεία που περιέχουν νερό.
- Μην χρησιμοποιείτε χρονοδιακόπτη ή ξεχωριστό σύστημα τηλεχειρισμού, το οποίο ενεργοποιεί αυτόματα τη συσκευή.
- Μην καλύπτετε τη συσκευή.
- Μην φράζετε τις οπές αερισμού.
- Μην εισάγετε ξένα αντικείμενα μέσα στις οπές αερισμού.
- Τοποθετείτε τη συσκευή επάνω σε μια σταθερή, επίπεδη επιφάνεια.
- Τοποθετήστε τη συσκευή τουλάχιστον 150 cm μακριά από οποιαδήποτε αντικείμενα.
- μόνο για υπαίθρια χρήση.

Ηλεκτρική ασφάλεια

CAUTION RISK OF ELECTRIC SHOCK DO NOT OPEN

- Για να μειώσετε τον κίνδυνο ηλεκτροπληξίας, το προϊόν αυτό θα πρέπει να ανοιχθεί μόνο από εξουσιοδοτημένο τεχνικό όταν απαιτείται συντήρηση (σέρβις).
- Αποσυνδέστε το προϊόν από την πρίζα και άλλο εξοπλισμό αν παρουσιαστεί πρόβλημα.
- Μην χρησιμοποιείτε τη συσκευή, εάν το καλώδιο ρεύματος ή το φις έχουν φθαρεί ή είναι ελαττωματικά. Εάν το καλώδιο ρεύματος ή το φις έχουν φθορές ή είναι ελαττωματικά, πρέπει να αντικατασταθούν από τον κατασκευαστή ή από έναν εξουσιοδοτημένο αντιπρόσωπο επισκευών.
- Πριν από τη χρήση ελέγχετε πάντα εάν η τάση ρεύματος είναι ή ίδια με την τάση στην πινακίδα τύπου της συσκευής.
- Μην μετακινείτε τη συσκευή τραβώντας την από το καλώδιο ρεύματος. Εξασφαλίζετε ότι το καλώδιο ρεύματος δεν μπορεί να μπερδευτεί.
- Μην βυθίζετε τη συσκευή, το καλώδιο ρεύματος ή το φις σε νερό ή άλλα υγρά.
- Μην αφήνετε τη συσκευή ανεπιτήρητη ενώ το βύσμα ρεύματος είναι συνδεδεμένο στην παροχή ρεύματος.

Εγκατάσταση

- Ανατρέξτε στην απεικόνιση για να εγκαταστήσετε τη συσκευή.

Χρήση

- Για να ενεργοποιήσετε τη συσκευή, τραβήξτε το καλώδιο του διακόπτη on/off (2).
- Διεξάγετε μια από τις εξής ενέργειες:
  - Για χαμηλή θερμοκρασία, θέστε την ένδειξη θερμοκρασίας (1) στη θέση "L".
  - Για μεσαία θερμοκρασία, θέστε την ένδειξη θερμοκρασίας (1) στη θέση "M".
  - Για υψηλή θερμοκρασία, θέστε την ένδειξη θερμοκρασίας (1) στη θέση "H".
- Για να απενεργοποιήσετε τη συσκευή, τραβήξτε πάλι το καλώδιο του διακόπτη on/off (2).

Σημείωση: Όταν ενεργοποιήσετε τη συσκευή για πρώτη φορά, η συσκευή ενδέχεται να προκαλέσει λίγο καπνό και μια χαρακτηριστική οσμή για σύντομη χρονική περίοδο. Πρόκειται για φυσιολογική λειτουργία.

Καθαρισμός και συντήρηση
Προειδοποίηση!

- Πριν από τον καθαρισμό ή τη συντήρηση, απενεργοποιείτε πάντα τη συσκευή, αφαιρείτε το φις από την υποδοχή τοίχου και περιμένετε έως ότου η συσκευή κρυώσει.
- Μη χρησιμοποιείτε διαλύτες ή λειαντικά.
- Μην καθαρίσετε το εσωτερικό της συσκευής.
- Μην επιχειρήσετε να επισκευάσετε τη συσκευή. Εάν η συσκευή δεν λειτουργεί σωστά, αντικαταστήστε την με μια νέα.
- Μην βυθίζετε τη συσκευή σε νερό ή άλλα υγρά.

- Καθαρίζετε το εξωτερικό της συσκευής χρησιμοποιώντας ένα μαλακό, νωπό πανί.
- Καθαρίζετε το πλέγμα θερμάστρας χρησιμοποιώντας μια ηλεκτρική σκούπα.

Opis — Polski

1. Pokrętło regulacji temperatury
2. Przełącznik wł./wył.
3. Kratka grzejnika

Bezpieczeństwo
Ogólne zasady bezpieczeństwa

- Przed rozpoczęciem korzystania z urządzenia należy dokładnie przeczytać instrukcję. Zachowaj instrukcję do wykorzystania w przyszłości.
- Producent nie ponosi odpowiedzialności za uszkodzenia urządzenia lub obrażenia osób powstałe w wyniku nieprzestrzegania instrukcji dotyczących bezpieczeństwa i niewłaściwego użytkowania urządzenia.
- Z urządzenia mogą korzystać dzieci powyżej 8 roku życia oraz osoby o ograniczonej zdolności fizycznej, czuciowej lub psychicznej, lub osoby bez braku doświadczenia lub znajomości sprzętu, chyba że odbywa się to pod nadzorem lub jeśli zostały poinstruowane, jak należy obchodzić się z urządzeniem w bezpieczny sposób i jeśli rozumieją ewentualne ryzyko. Dzieciom nie wolno bawić się urządzeniem. Czyszczenie i konserwacja nie mogą być wykonywane przez dzieci bez nadzoru.
- Urządzenie powinno być używane zgodnie ze swoim przeznaczeniem. Nie należy używać urządzenia w celach innych niż określono w instrukcji.
- Nie wolno korzystać z urządzenia, jeśli jakakolwiek część jest uszkodzona lub wadliwa. Jeśli urządzenie jest uszkodzone lub wadliwe, należy niezwłocznie wymienić urządzenie.
- Urządzenie nadaje się wyłącznie do użytku domowego. Urządzenia nie wolno używać do celów handlowych.
- Nie wolno korzystać z urządzenia w pobliżu wanien, pryszniców, zlewów lub innych zbiorników napełnionych wodą.
- Nie używać regulatora czasowego ani oddzielnego systemu zdalnego sterowania umożliwiającego automatyczne włączenie urządzenia.
- Nie przykrywać urządzenia.
- Nie blokować otworów wentylacyjnych.
- W otworach wentylacyjnych nie wolno umieszczać przedmiotów.
- Umieścić urządzenie na stabilnej, płaskiej powierzchni.
- Umieścić urządzenie co najmniej 150 cm od jakichkolwiek przedmiotów.
- Tylko do stosowania na wolnym powietrzu.

Bezpieczeństwo elektryczne

CAUTION RISK OF ELECTRIC SHOCK DO NOT OPEN

- W celu zmniejszenia ryzyka porażenia prądem elektrycznym, niniejsze urządzenie powinno być otwierane wyłącznie przez osobę z odpowiednimi uprawnieniami, kiedy wymagane jest przeprowadzenie przeglądu.
- W przypadku wystąpienia problemu odłączyć urządzenie od sieci i innego sprzętu.
- Nie wolno korzystać z urządzenia, jeśli kabel zasilający lub wtyczka zasilająca są uszkodzone lub nie działają poprawnie. Jeśli kabel zasilający lub wtyczka zasilająca są uszkodzone lub nie działają poprawnie, muszą zostać wymienione przez producenta lub autoryzowanego serwisanta.
- Przed rozpoczęciem użytkowania zawsze należy sprawdzać, czy napięcie sieci zasilającej odpowiada wartości podanej na tabliczce znamionowej urządzenia.
- Poruszać urządzeniem tak, aby nie doprowadzić do pociągnięcia za kabel zasilający. Nie dopuszczać do zaplątania kabla.
- Nie wolno zanurzać urządzenia, kabla zasilającego ani wtyczki zasilającej w wodzie bądź innej cieczy.
- Nie pozostawiać urządzenia bez nadzoru, gdy wtyczka jest podłączona do zasilania.

Instalacja

- W celu zainstalowania urządzenia postępować zgodnie z ilustracją.

Użytkowanie

- Aby włączyć urządzenie, pociągnąć przewód przełącznika wł./wył.(2).
- Wykonać jedną z poniższych czynności:
  - W celu uzyskania niskiej temperatury ustawić pokrętło regulacji temperatury (1) w pozycji „L".
  - W celu uzyskania średniej temperatury ustawić pokrętło regulacji temperatury (1) w ozycji „M".
  - W celu uzyskania wysokiej temperatury ustawić pokrętło regulacji temperatury (1) w pozycji „H".
- Aby wyłączyć urządzenie, ponownie pociągnąć przewód przełącznika wł./wył.(2).

Uwaga: Przy pierwszym włączeniu urządzenia przez krótką chwilę może wydobywać się z niego niewielka ilość dymu oraz charakterystyczny zapach. Jest to normalny objaw.

Czyszczenie i konserwacja
Ostrzeżenie!

- Przed przystąpieniem do czyszczenia lub konserwacji należy zawsze wyłączyć urządzenie, wyjąć wtyczkę zasilającą z gniazdka elektrycznego i poczekać aż urządzenie ostygnie.
- Nie używać do czyszczenia rozpuszczalników ani materiałów ściernych.
- Nie czyścić wewnętrznej strony urządzenia.
- Nie podejmować prób naprawy urządzenia. Jeśli urządzenie nie działa poprawnie, należy wymienić je na nowe urządzenie.
- Nie wolno zanurzać urządzenia w wodzie lub innych płynach.

- Zewnętrzną stronę urządzenia czyścić miękką, wilgotną szmatką.
- Wyczyścić kratkę grzejnika za pomocą odkurzacza.

Popis — Čeština

1. Otočný volič teploty
2. Vypínač
3. Mřížka topení

Bezpečnost
Všeobecné bezpečnostní pokyny

- Před použitím si pozorně přečtěte příručku. Příručku uschovejte pro pozdější použití.
- Výrobce není zodpovědný za následné škody nebo poškození vlastnictví nebo zranění osob způsobené nedodržováním zde uvedených bezpečnostních pokynů nebo nesprávným použitím výrobku.
- Zařízení mohou používat děti od 8 let a osoby s omezenými fyzickými, smyslovými nebo duševními schopnostmi či nedostatkem zkušeností a znalostí, pokud je jim poskytován dohled nebo pokyny ohledně bezpečného používání zařízení a pokud chápou související rizika. Děti by si se zařízením neměly hrát. Čištění a uživatelskou údržbu nesmí vykonávat děti bez dozoru.
- Zařízení používejte pouze k jeho zamýšleným účelům. Nepoužívejte zařízení k jiným účelům, než je popsáno v příručce.
- Nepoužívejte zařízení, pokud je jakákoli část poškozená nebo vadná. Pokud je zařízení poškozené nebo vadné, okamžitě jej vyměňte.
- Toto zařízení je určeno pouze pro domácí použití. Nepoužívejte zařízení pro komerční účely.
- Zařízení nepoužívejte ve vaně, ve sprše, v umyvadle ani v jiných nádobách obsahujících vodu.
- Nepoužívejte časovač ani samostatný systém dálkového ovládání, které zařízení automaticky zapíná.
- Zařízení nezakrývejte.
- Nezakrývejte ventilační otvory.
- Do ventilačních otvorů nezasouvejte cizí předměty.
- Zařízení postavte na stabilní, rovný povrch.
- Zařízení umístěte nejméně 150 cm od jakýchkoliv předmětů.
- Pouze pro venkovní použití.

Elektrická bezpečnost

CAUTION RISK OF ELECTRIC SHOCK DO NOT OPEN

- Abyste snížili riziko úrazu elektrickým proudem, měl by být v případě potřeby tento výrobek otevřen pouze autorizovaným technikem.
- Dojde-li k závadě, odpojte výrobek ze sítě a od jiných zařízení.
- Nepoužívejte zařízení, pokud jsou napájecí kabel či napájecí zástrčka poškozeny nebo vadné. Pokud jsou napájecí kabel či napájecí zástrčka poškozeny nebo vadné, musí je vyměnit výrobce nebo oprávněný servisní zástupce.
- Před použitím vždy zkontrolujte, zda napětí napájení odpovídá napětí uvedenému na typovém štítku zařízení.
- Zařízení nepřenášejte nošením za napájecí kabel. Zkontrolujte, zda se napájecí kabel nemůže nikde zachytit.
- Zařízení, napájecí kabel ani napájecí zástrčku neponořujte do vody ani jiných kapalin.
- Zařízení nenechávejte bez dozoru, pokud je napájecí zástrčka zasunuta do napájecího obvodu.

Instalace

- Instalace zařízení je popsána na obrázku.

Použití

- Zařízení zapnete zatažením za šňůru vypínače (2).
- Udělejte některý z následujících kroků:
  - Nízkou teplotu nastavíte otočením voliče teploty (1) do polohy „L".
  - Střední teplotu nastavíte otočením voliče teploty (1) do polohy „M".
  - Vysokou teplotu nastavíte otočením voliče teploty (1) do polohy „H".
- Zařízení vypnete zatažením za šňůru vypínače (2).

Poznámka: Pokud zařízení zapnete poprvé, může krátce vydávat trochu kouře a charakteristický zápach. To je běžné.

Čištění a údržba
Upozornění!

- Před čištěním nebo údržbou zařízení vždy vypněte, vytáhněte napájecí zástrčku ze zásuvky ve zdi a vyčkejte, dokud zařízení nevychladne.
- Nepoužívejte čisticí rozpouštědla ani abrazivní čisticí prostředky.
- Nečistěte vnitřek zařízení.
- Nepokoušejte se zařízení opravovat. Pokud zařízení nepracuje správně, vyměňte jej za nové zařízení.
- Zařízení neponořujte do vody ani jiných kapalin.

- Venek zařízení očistěte měkkým, suchým hadříkem.
- Mřížku topení čistěte pomocí vysavače.

Leírás — Magyar

1. Hőmérséklet-állító tárcsa
2. Be-/kikapcsoló gomb
3. Fűtőtest rácsa

Biztonság
Általános biztonsági tudnivalók

- A használat előtt figyelmesen olvassa el a kézikönyvet. Tegye el a kézikönyvet, hogy szükség esetén belenézhessen.
- A készülékre vonatkozó biztonsági szabályok megszegése vagy a készülék nem rendeltetésszerű használata miatt bekövetkező anyagi és következményes károkért és sérülésekért a gyártó nem vállal felelősséget.
- A készüléket 8 év alatti gyermek vagy csökkent fizikai, érzékszervi vagy mentális képességekkel rendelkező vagy a használatra vonatkozó tapasztalattal és tudással nem rendelkező személy csak felügyelettel vagy a készülék biztonságos módon való használatára vonatkozó utasítások birtokában és a veszélyek tudomásul vételével használhatja. A készülék nem játékszer. A tisztítást és karbantartást nem végezheti gyermek felügyelet nélkül.
- Csak rendeltetése szerint használja a készüléket. Ne használja a készüléket a kézikönyvben feltüntetettől eltérő célra.
- Ne használja a készüléket, ha valamely része sérült vagy meghibásodott. A sérült vagy meghibásodott készüléket azonnal javíttassa meg, vagy cseréltesse ki.
- A termék csak otthoni használatra készült. Ne használja a készüléket kereskedelmi célokra.
- Ne használja kád, zuhany, mosdókagyló vagy egyéb folyadékkal teli edény közelében.
- Ne használjon időzítőt vagy más önálló távvezérlő rendszer az eszköz automatikus kapcsolásához.
- Ne fedje le a termék.
- Ne takarja el a szellőzőnyílásokat.
- Ne helyezzen idegen tárgyakat a szellőzőnyílásokba.
- Helyezze a készüléket stabil, lapos felületre.
- Vigyázzon, hogy a termék legalább 150 cm-re legyen más tárgyaktól.
- Kizárólag szabadtéri használatra.

Elektromos biztonság

CAUTION RISK OF ELECTRIC SHOCK DO NOT OPEN

- Az áramütés veszélyének csökkentése érdekében ezt a terméket kizárólag a márkaszerviz képviselője nyithatja fel.
- Hiba esetén húzza ki a termék csatlakozóját a konnektorból, és kösse le más berendezésekről.
- Ne használja a készüléket, ha a tápkábel vagy a csatlakozódugó sérült vagy meghibásodott. Ha a tápkábel vagy a csatlakozódugó sérült vagy meghibásodott, azt ki kell cseréltetni a gyártóval vagy a hivatalos márkaszervizzel.
- Használat előtt mindig ellenőrizze, hogy a hálózati feszültség megegyezik-e a készülék adattábláján található feszültséggel.
- Ne használja a tápkábelt a készülék mozgatására. Győződjön meg róla, hogy a tápkábel nem csavarodott meg.
- A készüléket, a tápkábelt vagy a csatlakozódugót ne merítse vízbe vagy más folyadékba.
- Ne hagyja a készüléket felügyelet nélkül, ha a tápkábel a be van dugva az aljzatba.

Felszerelés

- Az eszköz telepítéséhez használja az ábrát referenciaként.

Használat

- A termék bekapcsolásához húzza meg a be-/kikapcsoló gombon (2) található zsinórt.
- Hajtsa végre az alábbi műveletek egyikét:
  - Alacsony hőmérséklethez állítsa a hőmérséklet-állító tárcsát (1) „L" állásba.
  - Közepes hőmérséklethez állítsa a hőmérséklet-állító tárcsát (1) „M" állásba.
  - Magas hőmérséklethez állítsa a hőmérséklet-állító tárcsát (1) „H" állásba.
- A termék kikapcsolásához húzza meg ismét a be-/kikapcsoló gombon (2) található zsinórt.

Megjegyzés: Amikor a készüléket először kapcsolja be, lehetséges hogy egy ideig kis füst és jellegzetes szag jöhet a készülékből. Ez a normál működés része.

Tisztítás és karbantartás
Figyelmeztetés!

- Tisztítás vagy karbantartás előtt mindig kapcsolja ki a készüléket, húzza ki a dugót az aljzatból és várja meg, amíg a készülék lehűl.
- Tisztító- és súrolószerek használatát mellőzze.
- Ne tisztítsa a készülék belsejét.
- Ne próbálja megjavítani a készüléket. Ha a készülék nem működik megfelelően, cserélje le egy új készülékre.
- Ne merítse a készüléket vízbe vagy más folyadékba.

- Törölje át a készülék külső felületeit egy puha, nedves törlőkendővel.
- Tisztítsa ki porszívóval a fűtőtest rácsát.

Descrierea — Română

1. Disc temperatură
2. Întrerupător pornire/oprire
3. Radiator încălzire

Siguranță
Instrucțiuni generale de siguranță

- Citiți manualul cu atenție înainte de utilizare. Păstrați manualul pentru consultări ulterioare.
- Producătorul nu este responsabil de daunele directe sau daunele aduse proprietății sau persoanelor, cauzate de nerespectarea instrucțiunilor de siguranță și utilizarea incorectă a dispozitivului.
- Dispozitivul poate fi utilizat de copii cu vârsta de cel puțin 8 ani și de persoane cu capacități fizice, senzoriale sau mentale reduse sau care nu dețin experiența și cunoștințele necesare cu condiția să fie supravegheați și instruiți privind utilizarea dispozitivului într-un mod sigur și dacă au înțeles pericolele inerente utilizării. Copiii nu trebuie să se joace cu dispozitivul. Curățarea și întreținerea dispozitivului nu trebuie să fie realizate de copii nesupravegheați.
- Utilizați dispozitivul numai în scopurile prevăzute. Nu utilizați dispozitivul în alte scopuri decât cele descrise în manual.
- Nu utilizați dispozitivul dacă are piese deteriorate sau defecte. Dacă dispozitivul este deteriorat sau defect, înlocuiți imediat dispozitivul.
- Dispozitivul este potrivit doar pentru utilizare domestică. Nu utilizați dispozitivul în scopuri comerciale.
- Nu utilizați dispozitivul lângă căzi, dușuri, chiuvete sau alte recipiente cu apă.
- Nu utilizați un temporizator sau o telecomandă separată care să comute automat dispozitivul.
- Nu acoperiți dispozitivul.
- Nu blocați gurile de aerisire.
- Nu introduceți obiecte străine în fantele de ventilație.
- Așezați dispozitivul pe o suprafață stabilă și plată.
- Plasați dispozitivul la cel puțin 150 cm de orice obiecte.
- A se utiliza numai în exterior.

Instrucțiuni de siguranță electrică

CAUTION RISK OF ELECTRIC SHOCK DO NOT OPEN

- Pentru a se reduce pericolul de electrocutare, acest produs va fi desfăcut numai de către un tehnician avizat, când este necesară depanarea.
- Deconectați produsul de la priza de rețea sau alte echipamente în cazul apariției unei probleme.
- Nu utilizați dispozitivul dacă cablul electric sau ștecărul sunt deteriorate sau defecte. În cazul în care cablul sau ștecărul sunt deteriorate sau defecte, trebuie să fie înlocuite de producător sau de către un agent de reparații autorizat.
- Înainte de utilizare, verificați întotdeauna dacă tensiunea de rețea coincide cu tensiunea de pe plăcuța tehnică a dispozitivului.
- Nu deplasați dispozitivul trăgând de cablul electric. Asigurați-vă că nu se poate încâlci cablul electric.
- Nu scufundați dispozitivul, cablul electric sau ștecărul în apă sau alte lichide.
- Nu lăsați dispozitivul nesupravegheat când ștecărul electric este conectat la alimentarea de la rețea.

Instalare

- Consultați ilustrația pentru a instala dispozitivul.

Utilizarea

- Pentru a porni dispozitivul, trageți de cablul din întrerupătorul pornire/oprire (2).
- Alegeți una dintre următoarele proceduri:
  - Pentru o temperatură scăzută, aduceți comutatorul de temperatură (1) în poziția „L".
  - Pentru o temperatură medie, aduceți comutatorul de temperatură (1) în poziția „M".
  - Pentru o temperatură ridicată, aduceți comutatorul de temperatură (1) în poziția „H".
- Pentru a opri dispozitivul, trageți de cablul din întrerupătorul pornire/oprire (2) din nou.

Notă: Dacă porniți dispozitivul pentru prima dată, dispozitivul poate să emane puțin fum și un miros caracteristic o scurtă perioadă de timp. Acesta este un fenomen normal.

Curățarea și întreținerea
Avertisment!

- Înainte de curățare sau întreținere, opriți întotdeauna dispozitivul, scoateți ștecărul din priză și așteptați să se răcească dispozitivul.
- Nu folosiți solvenți sau agenți de curățare abrazivi.
- Nu curățați interiorul dispozitivului.
- Nu încercați să reparați dispozitivul. Dacă dispozitivul nu funcționează corect, înlocuiți-l cu unul nou.
- Nu scufundați dispozitivul în apă sau în alte lichide.

- Curățați exteriorul dispozitivul cu o cârpă umedă și moale.
- Curățați radiatorul de încălzire cu ajutorul unui aspirator.

Описание — Русский

1. Диск регулировки температуры
2. Выключатель
3. Решетка обогревателя

Требования безопасности
Общие требования

- Перед началом работы внимательно прочитайте руководство. Сохраните руководство для будущего использования.
- Производитель не несет ответственности за повреждения имущества или персонала, вызванных несоблюдением инструкции по безопасности и неправильным использования устройства.
- Детям в возрасте до 8 лет и лицам с ограниченными физическими, сенсорными или умственными способностями, а также лицам, не обладающим достаточным опытом и знаниями, разрешается использовать устройство, только если они находятся под наблюдением или получили инструкции о его безопасной эксплуатации и осведомлены о мерах предосторожности. Не позволяйте детям играть с устройством. Очистка устройства и обслуживание пользователей с участием детей должны проводиться только под надзором взрослых.
- Используйте устройство строго по назначению. Устройство должно использоваться только по прямому назначению в соответствии с руководством по эксплуатации.
- Запрещается использовать устройство с поврежденными или неисправными компонентами. Немедленно замените поврежденное или неисправное устройство.
- Устройство предназначено только для домашнего использования. Запрещается использовать устройство в коммерческих целях.
- Не используйте устройство вблизи ванных, душевых кабин, раковин и других сосудов, заполненных водой.
- Не используйте таймер или отдельную систему дистанционного управления, которая позволяет автоматическое включение устройства.
- Запрещается накрывать устройство.
- Запрещается закрывать вентиляционные отверстия.
- Не допускайте попадания посторонних предметов в вентиляционные отверстия.
- Установите устройство на устойчивой ровной поверхности.
- Не допускайте нахождения других предметов на расстоянии ближе 150 см от обогревателя.
- Только для наружного применения.

Требования электробезопасности

CAUTION RISK OF ELECTRIC SHOCK DO NOT OPEN

- В целях предотвращения поражения электрическим током следует открывать устройство только для проведения обслуживания и только силами авторизованного персонала.
- При возникновении неполадок отключите устройство от сети и другого устройства.
- Запрещается использовать устройство с поврежденным или неисправным сетевым кабелем или штепселем. Если сетевой кабель или штепсель повреждены или неисправны, из замену должен проводить изготовитель или уполномоченный технический специалист.
- Перед подключением устройства убедитесь, что указанное на нем номинальное напряжение соответствует напряжению местной электросети.
- Не тяните устройство за сетевой кабель. Убедитесь, что сетевой кабель не может запутаться.
- Не погружайте устройство, сетевой кабель или штепсель в воду или другие жидкости.
- Не оставляйте включенный в сеть прибор без присмотра.

Установка

- На рисунке показан способ установки устройства.

Использование

- Для включения устройства потяните за шнур на выключателе (2).
- Выполните одно из следующих действий:
  - Для поддержания низкой температуры переведите переключатель температуры (1) в положение «L».
  - Для поддержания умеренной температуры переведите переключатель температуры (1) в положение «M».
  - Для поддержания высокой температуры переведите переключатель температуры (1) в положение «H».
- Для выключения устройства снова потяните за шнур на выключателе (2).

Примечание. При первом включении устройства может появиться небольшое количество дыма и характерный запах, которые вскоре исчезнут. Это нормальное функционирование устройства.

Очистка и обслуживание
Предупреждение!

- Перед очисткой или обслуживанием устройства обязательно выключайте его и отсоединяйте сетевой кабель от настенной розетки. Устройство должно остыть.
- Не производите очистку растворителями или абразивами.
- Не выполняйте очистку внутренних поверхностей устройства.
- Не пытайтесь самостоятельно ремонтировать устройство. Неправильно работающее устройство следует заменить новым.
- Не погружайте устройство в воду или другие жидкости.

- Очистите корпус устройства при помощи мягкой влажной ткани.
- Очистите решетку обогревателя с помощью пылесоса.

Açıklama — Türkçe

1. Sıcaklık kadranı
2. Aç/kapat düğmesi
3. Isıtıcı ızgara

Güvenlik
Genel güvenlik

- Kullanmadan önce kılavuzu dikkatli bir şekilde okuyun. Kılavuzu daha sonra başvurmak için saklayın.
- Üretici, dolaylı zararlardan veya güvenlik talimatlarına uyulmamasının ve cihazın hatalı şekilde kullanılmasının yol açtığı maddi veya kişilere gelebilecek zararlardan sorumlu değildir.
- Cihaz, gözetim altında veya cihazın güvenli bir şekilde kullanılmasına ilişkin talimatların verilmiş ve içerdiği tehlikeleri anlamış olmaları şartıyla, 8 yaş ve üstü çocuklar ile fiziksel, duyusal veya zihinsel yetenekleri veya deneyimi ve bilgisi yeterli olmayan kişiler tarafından kullanılabilir. Çocuklar, cihazla oynamamalıdır. Temizlik ve kullanıcı bakımı, gözetim altında olmadıkları müddetçe, çocuklar tarafından yapılmamalıdır.
- Cihazı sadece tasarlanan amacı için kullanın. Cihazı kılavuzda açıklanan amaçların dışındaki amaçlar için kullanmayın.
- Herhangi bir parçası hasarlı veya kusurlu ise cihazı kullanmayın. Cihaz hasarlı veya kusurlu ise cihazı derhal değiştirin.
- Cihaz, sadece evde kullanıma uygundur. Cihazı ticari amaçlar için kullanmayın.
- Cihazı banyo küvetlerinin, duşların, lavaboların veya su biriktiren diğer haznelerin yakınında kullanmayın.
- Cihazı otomatik olarak açan bir zamanlayıcı veya ayrı bir uzaktan kumanda sistemi kullanmayın.
- Cihazın üzerini örtmeyin.
- Havalandırma deliklerini kapatmayın.
- Havalandırma deliklerine yabancı cisimler sokmayın.
- Cihazı sabit, düz bir yüzeye yerleştirin.
- Cihazı tüm objelerden en az 150 cm uzağa yerleştirin.
- Sadece dış kullanım için.

Elektrik güvenliği

CAUTION RISK OF ELECTRIC SHOCK DO NOT OPEN

- Elektrik çarpma riskini azaltmak için servis gerekli olduğunda bu ürün sadece yetkili bir teknisyen tarafından açılmalıdır.
- Bir sorun meydana geldiğinde ürünün elektrikle ve diğer aygıtlarla olan bağlantısını kesin.
- Şebeke kablosu veya şebeke fişi hasarlı veya kusurlu ise, cihazı kullanmayın. Şebeke kablosu veya fişi hasarlı veya kusurlu ise, üretici veya yetkili bir tamirci tarafından mutlaka değiştirilmelidir.
- Kullanmadan önce, şebeke voltajının cihazın anma değerleri plakasında belirtilen voltaj ile aynı olduğunu daima kontrol edin.
- Cihazı, şebeke kablosundan çekerek çıkarmayın. Şebeke kablosunun dolanmaya elverişli olmadığından emin olun.
- Cihazı, şebeke kablosunu veya şebeke fişini, suya veya diğer sıvılara daldırmayın.
- Şebeke fişi şebeke kaynağına bağlı iken, cihazı bulunduğu yerde bırakmayın.

Kurulum

- Cihazı kurmak için açıklamalara bakın.

Kullanım

- Cihazı açmak için aç/kapat düğmesinin (2) kablosunu çekin.
- Aşağıdaki işlemlerden birini yapın:
  - Düşük bir sıcaklık için sıcaklık kadranını (1) "L" konumuna getirin.
  - Orta seviyede bir sıcaklık için sıcaklık kadranını (1) "M" konumuna getirin.
  - Yüksek bir sıcaklık için sıcaklık kadranını (1) "H" konumuna getirin.
- Cihazı kapatmak için aç/kapat düğmesinin (2) kablosunu tekrar çekin.

Not: Cihazı ilk kez açıyorsanız, cihaz, kısa süreliğine hafif bir duman ve kendine özgü bir koku yayabilir. Bu, normal bir çalışmadır.

Temizlik ve bakım
Uyarı!

- Temizlik veya bakım öncesinde, daima cihazı kapatın, şebeke fişini prizden çekin ve cihaz soğuyuncaya kadar bekleyin.
- Temizlik solventleri veya aşındırıcılar kullanmayın.
- Cihazın içini temizlemeyin.
- Cihazı onarmaya çalışmayın. Cihaz doğru şekilde çalışmıyorsa, yeni bir cihazla değiştirin.
- Cihazı suya veya diğer sıvılara daldırmayın.

- Cihazın dış tarafını yumuşak, nemli bir bezle silin.
- Isıtıcı ızgarasını bir elektrikli süpürge kullanarak temizleyin.