7437 Quad 2 Input NAND Buffers

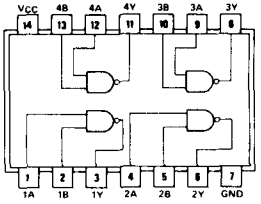

○7400のバッファタイプ

○ $Y=\overline{AB}$

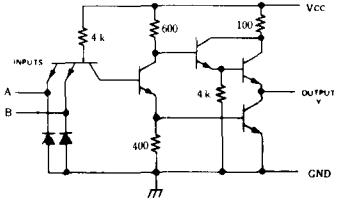

7437

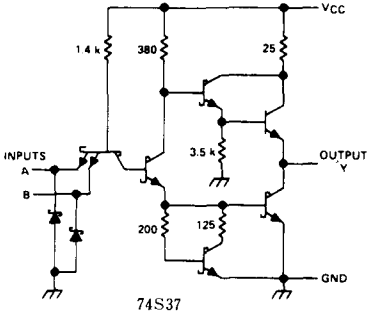

74S37

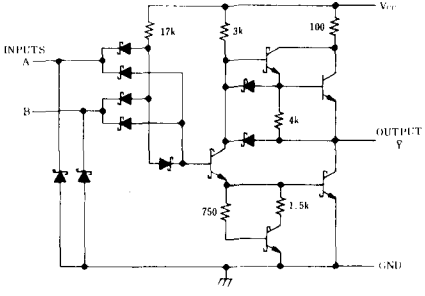

74LS37

項目	大小	入力	IN	出力	OUT	N	LS	ALS	ALSK	F	S	AS	AC	ACT	HC	HCU	HCT	BC	BCT	単位
tpd	max			L→H	↑	22	24	8		6.5	6.5									ns
tpd	max			H→L	↓	15	24	7		5	6.5									ns
Icc	max			High	H	15.5	2	1.6		6	18									mA
Icc	max			Low	L	54	12	7.8		33	44									mA
IIH	max	ALL	H			40	20	20		20	100									μA
IIL	max	ALL	L			1.6	0.36	0.1		1.2	4									mA
IOH	max			ALL	H	1.2	1.2	2.6		3	3									mA
IOL	max			ALL	L	48	24	24		64	60									mA

社名	N	LS	ALS	ALSK	F	S	AS	AC	ACT	HC	HCU	HCT	BC	BCT
日立	D	DF												
JRC														
MOT		DF			DF									
日電														
NS	D	DF	DF		DF									
沖														
PHIL														
RCA														
三洋														
SIGNE					DF									
TI	DF	DF	DF		D	DF								
東芝														