74152 8 to 1 Data Selector

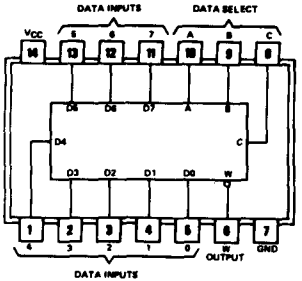

○74151からストローブ入力およびY出力を省いたタイプ

○D_0～D_7に加えた8つのデータの中の1つを，セレクト入力に加えた2進コードにより選び論理反転して出力する

FUNCTION TABLE

SELECT INPUTS			OUTPUT
C	B	A	W
L	L	L	$\overline{D0}$
L	L	H	$\overline{D1}$
L	H	L	$\overline{D2}$
L	H	H	$\overline{D3}$
H	L	L	$\overline{D4}$
H	L	H	$\overline{D5}$
H	H	L	$\overline{D6}$
H	H	H	$\overline{D7}$

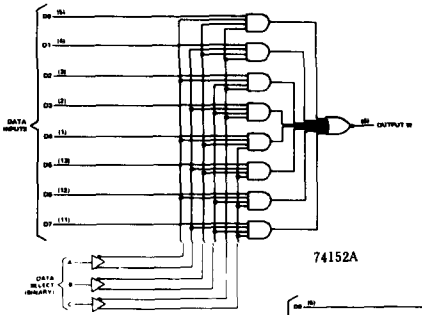

74152A

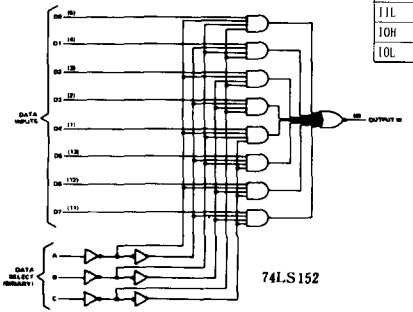

74LS152

参考品種
74151
74251
74351

項目	大小	入力	IN	出力	OUT	N	LS	ALS	ALSK	F	S	AS	AC	ACT	HC	HCU	HCT	BC	BCT	単位
tpd	max	DATA	W			14	21								38					ns
tpd	max	SELECT	W			30	32								40					ns
Icc	max	ALL	H			43	9								0.04					mA
IIH	max	ALL	H			40	20													μA
IIL	max	ALL	L			1.6	0.4													mA
IOH	max			W	H	0.8	0.4								4					mA
IOL	max			W	L	16	8								4					mA

社名	N	LS	ALS	ALSK	F	S	AS	AC	ACT	HC	HCU	HCT	BC	BCT
日立		DF								DF				
JRC														
MOT														
日電														
NS														
沖														
PHIL														
RCA														
三洋														
SIGNE														
TI														
東芝														