EN Quick start guide

Metal Bluetooth® FM Audio Transmitter
CATR3024BK

For more information see the extended manual online: **ned.is/catr3024bk**

Intended use
This product is an FM transmitter that transmits Bluetooth® audio signal over a selected FM frequency that can be received by any FM car radio.
The product has a built-in microphone for making hands-free calls and the integrated USB charging port can be used to charge any device.
The product is intended for indoor use only.
Any modification of the product may have consequences for safety, warranty and proper functioning.
The product is not intended for professional use.

Main parts (image A)
1. LED display
2. Microphone
3. Control dial
4. Call / Play / Pause button
5. Channel button
6. USB-C charging port
7. USB charging port (18 W)
8. Bass booster button
9. Auxiliary power plug

Safety instructions
⚠ WARNING
- Ensure you have fully read and understood the instructions in this document before you install or use the product. Keep the packaging and this document for future reference.
- Only use the product as described in this document.
- Do not let children play with the packaging material. Always keep the packaging material out of the reach of children.
- Do not open the product, there are no user serviceable parts inside.
- Do not drop the product and avoid bumping.
- Do not immerse the product in water or other liquids.
- Do not expose the product to water, rain, moisture, or high humidity.
- Do not use the product if a part is damaged or defective. Replace a damaged or defective product immediately.
- Be careful when using the product while driving. Always focus your attention on the road.
- Disconnect the product from the power source before cleaning.
- Do not use aggressive chemical cleaning agents when cleaning the product.

Installing the product (image B)
Plug the auxiliary power plug **A**⑨ into an auxiliary power outlet.

ⓘ The LED display **A**① shows the voltage of the battery of the car first and shows "BT" to indicate Bluetooth pairing mode is active second.

Connecting the product to FM radio
1. Tune your car radio to an unused FM frequency.
2. Press the channel button **A**⑤.
3. Rotate the control dial **A**③ to match the transmission frequency to the car radio frequency.

Pairing the product to Bluetooth® device
1. Enable Bluetooth® on the device you want to pair the product with.
2. Select "CATR3024BK" from the list of available Bluetooth® devices on your device.

ⓘ If the product has already been paired with another device, make sure that device is switched off or Bluetooth® is disabled.

Using the product
Press and hold the channel button **A**⑤ for 2 seconds to switch the product on or off.

ⓘ Charging your device is still possible even if the product is switched off.

Controlling the music
- Press the call / play / pause button **A**④ to play or pause music.
- Rotate the control dial **A**③ clockwise to increase the volume.
- Rotate the control dial **A**③ counter-clockwise to decrease the volume.
- To skip to the next song:
  1. Press the call / play / pause button **A**④ twice.
  2. Rotate the control dial **A**③ clockwise.
- To go back to the previous song:
  1. Press the call / play / pause button **A**④ twice.
  2. Rotate the control dial **A**③ counter-clockwise.

Activating voice assistant
Press and hold the call / play / pause button **A**④ for 2 seconds to activate the voice assistant on your mobile phone (Siri or Google Assistant).

Making phone calls
ⓘ When a call comes in while playing music, the product will automatically switch to telephone mode.
- Press the call / play / pause button **A**④ to answer or end a phone call.
- Press and hold the call / play / pause button **A**④ for 2 seconds to reject a call.
- During a call, press and hold the call / play / pause button **A**④ for 2 seconds to switch the call audio from the car speakers to your mobile device.

Charging your devices
Connect your device with a USB cable (not included) to the USB port **A**⑦ or USB-C port **A**⑥.
The product automatically starts charging your device when you switch on the car engine.

Disposal
The product is designated for separate collection at an appropriate collection point. Do not dispose of the product with household waste.
For more information, contact the retailer or the local authority responsible for the waste management.

Declaration of Conformity
We, Nedis B.V. declare as manufacturer that the product CATR3024BK from our brand Nedis®, produced in China, has been tested according to all relevant CE standards and regulations and that all tests have been passed successfully. This includes, but is not limited to the RED 2014/53/EU regulation.

The complete Declaration of Conformity (and the safety datasheet if applicable) can be found and downloaded via:
nedis.com/CATR3024BK#support

DE Kurzanleitung

Metall-Bluetooth®-FM-Audio-Sender
CATR3024BK

Weitere Informationen finden Sie in der erweiterten Anleitung online: **ned.is/catr3024bk**

Bestimmungsgemäße Verwendung
Dieses Produkt ist ein FM-Transmitter, der Bluetooth®-Audiosignale über eine ausgewählte FM-Frequenz überträgt, die von jedem FM-Autoradio empfangen werden kann.
Das Produkt verfügt über ein eingebautes Mikrofon zur Nutzung als Freisprecheinrichtung und der integrierte USB-Ladeanschluss kann zum Aufladen beliebiger Geräte verwendet werden.
Das Produkt ist nur zur Verwendung innerhalb von Gebäuden gedacht.
Jegliche Modifikation des Produkts kann Folgen für die Sicherheit, Garantie und ordnungsgemäße Funktionalität haben.
Das Produkt ist nicht für den professionellen Einsatz gedacht.

Hauptbestandteile (Abbildung A)
1. LED-Display
2. Mikrofon
3. Drehregler
4. Anruf / Wiedergabe / Pause-Taste
5. Kanal-Taste
6. USB-C-Ladeanschluss
7. USB-Ladeanschluss (18 W)
8. Taste für Bassverstärkung
9. Zigarettenanzünder-Stecker

Sicherheitshinweise
⚠ WARNUNG
- Vergewissern Sie sich, dass Sie die Anweisungen in diesem Dokument vollständig gelesen und verstanden haben, bevor Sie das Produkt installieren oder verwenden. Heben Sie die Verpackung und dieses Dokument zum späteren Nachschlagen auf.
- Verwenden Sie das Produkt nur wie in diesem Dokument beschrieben.
- Lassen Sie Kinder nicht mit dem Verpackungsmaterial spielen. Halten Sie das Verpackungsmaterial stets außer Reichweite von Kindern.
- Öffnen Sie das Produkt nicht. Es befinden sich keine vom Benutzer zu wartenden Teile im Inneren.
- Lassen Sie das Produkt nicht herunterfallen und vermeiden Sie Kollisionen.
- Tauchen Sie das Produkt nicht in Wasser oder andere Flüssigkeiten.
- Setzen Sie das Produkt nicht Wasser, Regen, Feuchtigkeit oder hoher Luftfeuchtigkeit aus.
- Verwenden Sie das Produkt nicht, wenn ein Teil beschädigt ist oder es einen Mangel aufweist. Ersetzen Sie ein beschädigtes oder defektes Produkt unverzüglich.
- Vorsicht bei Verwendung des Produkts während der Fahrt! Achten Sie immer auf die Straße und den Straßenverkehr.
- Trennen Sie das Produkt vor der Reinigung von der Stromversorgung.
- Verwenden Sie zur Reinigung des Produkts keine aggressiven chemischen Reinigungsmittel.

Installation des Produkts (Abbildung B)
Stecken Sie den Zigarettenanzünder-Stecker **A**⑨ in einen Zigarettenanzünder-Anschluss.

ⓘ Die LED-Anzeige **A**① zeigt die Spannung der Autobatterie sowie zusätzlich „BT" an, um anzuzeigen, dass der Bluetooth-Kopplungsmodus aktiv ist.

Anschließen des Geräts an das FM-Radio
1. Stellen Sie Ihr Autoradio auf eine nicht genutzte FM-Frequenz ein.
2. Drücken Sie die Kanaltaste **A**⑤.
3. Drehen Sie das Einstellrad **A**③ um die Sendefrequenz an die Radiofrequenz des Fahrzeugs anzupassen.

Koppeln des Produkts mit einem Bluetooth®-Gerät
1. Aktivieren Sie Bluetooth® an dem Gerät, mit dem Sie das Produkt koppeln möchten.
2. Wählen Sie „CATR3024BK" aus der Liste der verfügbaren Bluetooth®-Geräte auf Ihrem Gerät.

ⓘ Wenn das Produkt bereits mit einem anderen Gerät gekoppelt wurde, stellen Sie sicher, dass dieses Gerät ausgeschaltet ist oder Bluetooth® deaktiviert ist.

Verwenden des Produkts
Drücken und halten Sie die Kanaltaste **A**⑤ 2 Sekunden lang gedrückt, um das Gerät ein- oder auszuschalten.

ⓘ Das Aufladen Ihres Geräts ist auch dann möglich, wenn das Gerät ausgeschaltet ist.

Musikwiedergabe steuern
- Drücken Sie die Anruf- / Wiedergabe- / Pause-Taste **A**④, um Musik wiederzugeben oder die Wiedergabe zu pausieren.
- Drehen Sie das Einstellrad **A**③ im Uhrzeigersinn, um die Lautstärke zu erhöhen.
- Drehen Sie das Einstellrad **A**③ gegen den Uhrzeigersinn, um die Lautstärke zu verringern.
- Um zum nächsten Lied zu springen:
  1. Drücken Sie die Anruf-/Wiedergabe-/Pausentaste **A**④ zweimal.
  2. Drehen Sie das Einstellrad **A**③ im Uhrzeigersinn.
- Um zum vorherigen Lied zurückzukehren:
  1. Drücken Sie die Anruf-/Wiedergabe-/Pausentaste **A**④ zweimal.
  2. Drehen Sie das Einstellrad **A**③ gegen den Uhrzeigersinn.

Aktivieren des Sprachassistenten
Halten Sie die Anruf- / Wiedergabe- / Pausentaste **A**④ 2 Sekunden lang gedrückt, um den Sprachassistenten Ihres Mobiltelefons (Siri oder Google Assistant) zu aktivieren.

Einen Anruf tätigen
ⓘ Geht während der Musikwiedergabe ein Telefonanruf ein, wechselt das Produkt automatisch in den Telefonmodus.
- Drücken Sie die Anruf- / Wiedergabe- / Pausentaste **A**④ um ein Telefongespräch anzunehmen oder zu beenden.
- Halten Sie die Anruf- / Wiedergabe- / Pausentaste **A**④ 2 Sekunden lang gedrückt, um einen Anruf abzuweisen.
- Halten Sie während eines Anrufs die Anruf-/Wiedergabe-/Pausentaste **A**④ 2 Sekunden lang gedrückt, um den Ton des Gesprächs von den Fahrzeuglautsprechern auf Ihr Mobilgerät umzuschalten.

Laden Ihrer Geräte
Schließen Sie Ihr Gerät mit einem USB-Kabel (nicht im Lieferumfang enthalten) an den USB-Anschluss **A**⑦ oder USB-C-Anschluss **A**⑥.
Das Produkt beginnt automatisch mit dem Aufladen Ihres Geräts, wenn Sie den Automotor einschalten.

Entsorgung
Dieses Produkt muss an einer entsprechenden Sammelstelle zur Entsorgung abgegeben werden. Entsorgen Sie das Produkt nicht mit dem Haushaltsabfall.
Weitere Informationen erhalten Sie beim Verkäufer oder der für die Abfallwirtschaft verantwortlichen örtlichen Behörde.

Konformitätserklärung
Wir, Nedis B.V., erklären als Hersteller, dass das Produkt CATR3024BK unserer Marke Nedis®, produziert in China, nach allen geltenden CE-Standards und Vorschriften getestet wurde und alle diese Tests erfolgreich bestanden hat. Dies gilt unter anderem auch für die Richtlinie RED 2014/53/EU.

Die vollständige Konformitätserklärung (und das Sicherheitsdatenblatt, falls zutreffend) steht zum Download zur Verfügung unter:
nedis.de/CATR3024BK#support

FR Guide de démarrage rapide

Transmetteur audio FM Bluetooth® en métal
CATR3024BK

Pour plus d'informations, consultez le manuel détaillé en ligne : **ned.is/catr3024bk**

Utilisation prévue
Ce produit est un émetteur FM qui transmet le signal audio Bluetooth® sur une fréquence FM sélectionnée pouvant être reçue par n'importe quel autoradio FM.
Le produit dispose d'un microphone intégré pour passer des appels mains libres et le port de charge USB intégré peut être utilisé pour charger n'importe quel appareil.
Le produit est prévu pour un usage intérieur uniquement.
Toute modification du produit peut avoir des conséquences sur la sécurité, la garantie et le bon fonctionnement.
Le produit n'est pas destiné à un usage professionnel.

Pièces principales (image A)
1. Affichage LED
2. Microphone
3. Molette de commande
4. Bouton appel/lecture/pause
5. Bouton de canal
6. Port de charge USB-C
7. Port de charge USB (18 W)
8. Bouton d'amplification des basses
9. Fiche électrique auxiliaire

Consignes de sécurité
⚠ AVERTISSEMENT
- Assurez-vous d'avoir entièrement lu et compris les instructions de ce document avant d'installer ou d'utiliser le produit. Conservez l'emballage et le présent document pour référence ultérieure.
- Utilisez le produit uniquement comme décrit dans le présent document.
- Ne pas laisser d'enfants jouer avec les matériaux d'emballage. Toujours tenir les matériaux d'emballage hors de portée des enfants.
- N'ouvrez pas le produit, il ne contient aucune pièce réparable par l'utilisateur.
- Ne pas laisser tomber le produit et éviter de le cogner.
- N'immergez pas le produit dans l'eau ou d'autres liquides.
- Ne pas exposer le produit à l'eau, à la pluie, à la moiteur ou à une humidité élevée.
- Ne pas utiliser le produit si une pièce est endommagée ou défectueuse. Remplacez immédiatement un produit endommagé ou défectueux.
- Soyez prudent lorsque vous utilisez le produit en conduisant. Concentrez toujours votre attention sur la route.
- Déconnectez le produit de la source d'alimentation avant nettoyage.
- Ne pas utiliser de produits de nettoyage chimiques agressifs lors du nettoyage du produit.

Installer le produit (image B)
Branchez la fiche d'alimentation auxiliaire **A**⑨ sur une prise d'alimentation auxiliaire.

ⓘ L'écran LED **A**① affiche d'abord la tension de la batterie de la voiture et indique ensuite « BT » pour signifier que le mode appairage Bluetooth est actif.

Connexion du produit à la radio FM
1. Réglez votre autoradio sur une fréquence FM non utilisée.
2. Appuyez sur le bouton de la chaîne **A**⑤.
3. Tournez la molette **A**③ pour faire correspondre la fréquence d'émission à la fréquence radio de la voiture.

Appairage du produit à un appareil Bluetooth®
1. Activez le Bluetooth® sur l'appareil avec lequel vous souhaitez appairer le produit.
2. Sélectionnez « CATR3024BK » dans la liste des appareils Bluetooth® disponibles sur votre appareil.

ⓘ Si le produit a déjà été appairé à un autre appareil, assurez-vous qu'il soit hors tension ou que le Bluetooth® soit désactivé.

Utiliser le produit
Appuyez sur le bouton de la chaîne et maintenez-le enfoncé **A**⑤ pendant 2 secondes pour allumer ou éteindre le produit.

ⓘ Le chargement de votre appareil reste possible même si le produit est éteint.

Contrôler la musique
- Appuyez sur le bouton appel / lecture / pause **A**④ pour diffuser de la musique ou la mettre en pause.
- Tournez la molette de commande **A**③ dans le sens des aiguilles d'une montre pour augmenter le volume.
- Tournez la molette de commande **A**③ dans le sens inverse des aiguilles d'une montre pour diminuer le volume.
- Pour passer à la chanson suivante :
  1. Appuyez deux fois sur le bouton d'appel / de lecture / de pause **A**④ deux fois.
  2. Tourner la molette de commande **A**③ dans le sens des aiguilles d'une montre.
- Pour revenir à la chanson précédente :
  1. Appuyez deux fois sur le bouton d'appel / de lecture / de pause **A**④ deux fois.
  2. Tourner la molette de commande **A**③ dans le sens inverse des aiguilles d'une montre.

Activer un assistant vocal
Maintenez enfoncé le bouton d'appel / de lecture / de pause **A**④ pendant 2 secondes pour activer l'assistant vocal de votre téléphone portable (Siri ou Google Assistant).

Passer des appels
ⓘ Lorsqu'un appel arrive pendant la diffusion de la musique, le produit bascule automatiquement en mode téléphone.
- Appuyez sur le bouton d'appel / de lecture / de pause **A**④ pour répondre ou mettre fin à un appel téléphonique.
- Appuyez sur le bouton d'appel / de lecture / de pause et maintenez-le enfoncé **A**④ pendant 2 secondes pour rejeter un appel.
- Pendant un appel, maintenez enfoncé le bouton d'appel / de lecture / de pause **A**④ pendant 2 secondes pour faire passer le son de l'appel des haut-parleurs de la voiture à votre appareil mobile.

Charger vos appareils
Connectez votre appareil à l'aide d'un câble USB (non fourni) au port USB **A**⑦ ou au port USB-C **A**⑥.
Le produit commence automatiquement à charger votre appareil lorsque vous allumez le moteur de la voiture.

Traitement des déchets
Le produit doit être jeté séparément des ordures ménagères dans un point de collecte approprié. Ne jetez pas le produit avec les ordures ménagères ordinaires.
Pour plus d'informations, contactez le distributeur ou l'autorité locale responsable de la gestion des déchets.

Déclaration de conformité
Nous, Nedis B.V., déclarons en tant que fabricant que le produit CATR3024BK de notre marque Nedis®, produit en Chine, a été testé conformément à toutes les normes et réglementations CE en vigueur et que tous les tests ont été réussis. Cela inclut, sans toutefois s'y limiter, la directive RED 2014/53/UE.

La Déclaration de conformité complète (et la fiche de sécurité le cas échéant) peut être trouvée et téléchargée via:
nedis.fr/CATR3024BK#support

NL Snelstartgids

Metalen Bluetooth® FM-audiozender
CATR3024BK

Zie voor meer informatie de uitgebreide handleiding online: **ned.is/catr3024bk**

Bedoeld gebruik
Dit product is een FM-zender die een Bluetooth®-audiosignaal uitzendt via een geselecteerde FM-frequentie die door elke FM-autoradio kan worden ontvangen.
Het product heeft een ingebouwde microfoon voor handsfree bellen en de geïntegreerde USB-laadpoort kan worden gebruikt om apparaten op te laden.
Het product is enkel bedoeld voor gebruik binnenshuis.
Elke wijziging van het product kan gevolgen hebben voor de veiligheid, garantie en correcte werking.
Het product is niet bedoeld voor professioneel gebruik.

Belangrijkste onderdelen (afbeelding A)
1. LED-scherm
2. Microfoon
3. Regelknop
4. 'Bellen/afspelen/pauzeren'-knop
5. Kanaalknop
6. USB-C-oplaadpoort
7. USB-poort (18 W)
8. Basversterkerknop
9. Sigarettenaansteker-plug

Veiligheidsvoorschriften
⚠ WAARSCHUWING
- Zorg ervoor dat u de instructies in dit document volledig gelezen en begrepen heeft voordat u het product installeert of gebruikt. Bewaar de verpakking en dit document voor toekomstig gebruik.
- Gebruik het product alleen zoals in dit document beschreven.
- Laat kinderen niet met het verpakkingsmateriaal spelen. Houd het verpakkingsmateriaal altijd buiten het bereik van kinderen.
- Open het product niet. Er zitten geen onderdelen in die door de gebruiker te onderhouden zijn.
- Laat het product niet vallen en voorkom stoten.
- Dompel het product niet onder in water of andere vloeistoffen.
- Stel het product niet bloot aan water, regen, vocht of hoge luchtvochtigheid.
- Gebruik het product niet als een onderdeel beschadigd of defect is. Vervang een beschadigd of defect product onmiddellijk.
- Wees voorzichtig bij het gebruik van het product tijdens het rijden. Houd uw aandacht altijd op de weg.
- Koppel het product los van de stroombron voordat u het reinigt.
- Gebruik bij het reinigen van het product geen agressieve chemische reinigingsmiddelen.

Het product installeren (afbeelding B)
Sluit de hulpvoedingsstekker **A**⑨ aan op een hulpstroomaansluiting.

ⓘ Op het LED-display **A**① verschijnt eerst de spanning van de autoaccu en daarna 'BT' om aan te geven dat de Bluetooth-koppelingsmodus geactiveerd is.

Het product aansluiten op de FM-radio
1. Zoek op de autoradio een FM frequentie die niet wordt gebruikt door een radiozender.
2. Druk op de kanaalknop **A**⑤.
3. Draai de regelknop **A**③ om de zendfrequentie af te stemmen op de radiofrequentie van de auto.

Het product met een Bluetooth®-apparaat koppelen
1. Schakel Bluetooth® in op het apparaat dat u met het product wilt koppelen.
2. Kies "CATR3024BK" uit de lijst met beschikbare Bluetooth®-apparaten op uw toestel.

ⓘ Als het product al met een ander apparaat gekoppeld is, zorg er dan voor dat je het apparaat uitschakelt of Bluetooth® deactiveert.

Het product gebruiken
Houd de kanaalknop **A**⑤ 2 seconden ingedrukt om het product in of uit te schakelen.

ⓘ Het opladen van je apparaat is nog steeds mogelijk, zelfs als het product is uitgeschakeld.

Muziek afspelen
- Druk op de knop bellen / afspelen / pauze **A**④ om muziek af te spelen of te pauzeren.
- Draai de regelknop **A**③ rechtsom om het volume te verhogen.
- Draai de regelknop **A**③ tegen de klok in om het volume te verlagen.
- Naar het volgende nummer gaan:
  1. Druk twee keer op de bel-/afspeel-/pauzeknop **A**④ twee keer.
  2. Draai de regelknop **A**③ met de klok mee.
- Om terug te gaan naar het vorige nummer:
  1. Druk twee keer op de bel-/afspeel-/pauzeknop **A**④ twee keer.
  2. Draai de regelknop **A**③ tegen de klok in.

Spraakassistent activeren
Houd de knop bellen / afspelen / pauzeren **A**④ 2 seconden ingedrukt om de spraakassistent op je mobiele telefoon te activeren (Siri of Google Assistant).

Telefoongesprekken voeren
ⓘ Wanneer er een oproep binnenkomt tijdens het afspelen van muziek, schakelt het product automatisch over naar de telefoonmodus.
- Druk op de bel-/afspeel-/pauzeknop **A**④ om een telefoongesprek te beantwoorden of te beëindigen.
- Houd de knop bellen / afspelen / pauzeren **A**④ 2 seconden ingedrukt om een oproep te weigeren.
- Houd tijdens een gesprek de knop bellen / afspelen / pauzeren **A**④ 2 seconden ingedrukt om het geluid van de oproep over te schakelen van de autoluidsprekers naar je mobiele apparaat.

Je apparaten opladen
Sluit je apparaat met een USB-kabel (niet meegeleverd) aan op de USB-poort **A**⑦ of USB-C-poort **A**⑥.
Het product begint je apparaat automatisch op te laden wanneer je de motor van de auto aanzet.

Afdanking
Het product is bestemd voor gescheiden inzameling bij een hiertoe aangewezen verzamelpunt. Gooi het product niet weg bij het huishoudelijk afval.
Neem voor meer informatie contact op met de verkoper of de lokale overheid die verantwoordelijk is voor het afvalbeheer.

Verklaring van overeenstemming
Wij, Nedis B.V. verklaren als fabrikant dat het product CATR3024BK van ons merk Nedis®, geproduceerd in China, is getest conform alle relevante CE-normen en voorschriften en dat alle tests met succes zijn doorstaan. Dit omvat, maar is niet beperkt tot de richtlijn RED 2014/53/EU.

De volledige conformiteitsverklaring (en het blad met veiligheidsgegevens indien van toepassing) kan worden gevonden en gedownload via:
nedis.nl/CATR3024BK#support

IT Guida rapida all'avvio

Trasmettitore audio FM Bluetooth® in metallo
CATR3024BK

Per maggiori informazioni vedere il manuale esteso online: **ned.is/catr3024bk**

Uso previsto
Questo prodotto è un trasmettitore FM che trasmette il segnale audio Bluetooth® su una frequenza FM selezionata che può essere ricevuta da qualsiasi autoradio FM.
Il prodotto dispone di un microfono integrato per effettuare chiamate in viva voce e la porta di ricarica USB integrata può essere utilizzata per ricaricare qualsiasi dispositivo.
Il prodotto è inteso solo per utilizzo in interni.
Eventuali modifiche al prodotto possono comportare conseguenze per la sicurezza, la garanzia e il corretto funzionamento.
Il prodotto non è inteso per utilizzi professionali.

Parti principali (immagine A)
1. Display LED
2. Microfono
3. Manopola di controllo
4. Pulsante Chiamata/riproduzione/pausa
5. Pulsante canale
6. Porta di ricarica USB-C
7. Porta di ricarica USB (18 W)
8. Pulsante Bass Booster
9. Spina di alimentazione ausiliaria

Istruzioni di sicurezza
⚠ ATTENZIONE
- Assicurarsi di aver letto e compreso pienamente le istruzioni presenti nel documento prima di installare o utilizzare il prodotto. Conservare la confezione e il presente documento per farvi riferimento in futuro.
- Utilizzare il prodotto solo come descritto nel presente documento.
- Non lasciare che i bambini giochino con i materiali di imballaggio. Tenere sempre i materiali di imballaggio lontano dalla portata dei bambini.
- Non aprire il prodotto: all'interno non sono presenti parti riparabili dall'utente.
- Non far cadere il prodotto ed evitare impatti.
- Non immergere il prodotto in acqua o altri liquidi.
- Non esporre il prodotto all'acqua, alla pioggia, all'umidità o all'umidità elevata.
- Non utilizzare il prodotto se una parte è danneggiata o difettosa. Sostituire immediatamente un prodotto danneggiato o difettoso.
- Prestare attenzione all'utilizzo del prodotto durante la guida. Concentrarsi sempre sulla strada.
- Prima della pulizia scollegare il prodotto dalla sorgente di alimentazione.
- Non usare detergenti chimici aggressivi durante la pulizia del prodotto.

Installazione del prodotto (immagine B)
Inserire la spina di alimentazione ausiliaria **A**⑨ in una presa elettrica ausiliaria.

ⓘ Il display LED **A**① mostra per prima cosa la tensione della batteria dell'auto e quindi "BT" per indicare che è attiva la modalità di accoppiamento Bluetooth.

Collegamento del prodotto alla radio FM
1. Sintonizzare l'autoradio su una frequenza FM inutilizzata.
2. Premere il pulsante del canale **A**⑤.
3. Ruotare il selettore di controllo **A**③ per far corrispondere la frequenza di trasmissione a quella dell'autoradio.

Accoppiamento del prodotto a un dispositivo Bluetooth®
1. Abilitare il Bluetooth® sul dispositivo a cui si desidera accoppiare il prodotto.
2. Sul proprio dispositivo, selezionare "CATR3024BK" dall'elenco dei dispositivi Bluetooth® disponibili.

ⓘ Se il prodotto è già stato accoppiato con un altro dispositivo, assicurarsi che il dispositivo sia spento o il Bluetooth® sia disabilitato.

Utilizzo del prodotto
Tenere premuto il pulsante del canale **A**⑤ per 2 secondi per accendere o spegnere il prodotto.

ⓘ La ricarica del dispositivo è possibile anche se il prodotto è spento.

Controllo della musica
- Premere il pulsante di chiamata/riproduzione/pausa **A**④ per riprodurre o mettere in pausa la musica.
- Ruotare il selettore di controllo **A**③ in senso orario per aumentare il volume.
- Ruotare il selettore di controllo **A**③ in senso antiorario per diminuire il volume.
- Per passare al brano successivo:
  1. Premere il pulsante di chiamata / riproduzione / pausa **A**④ due volte.
  2. Ruotare il selettore di controllo **A**③ in senso orario.
- Per tornare al brano precedente:
  1. Premere il pulsante di chiamata / riproduzione / pausa **A**④ due volte.
  2. Ruotare il selettore di controllo **A**③ in senso antiorario.

Attivazione dell'assistente vocale
Tenere premuto il pulsante di chiamata / riproduzione / pausa **A**④ per 2 secondi per attivare l'assistente vocale del telefono cellulare (Siri o Google Assistant).

Effettuare chiamate telefoniche
ⓘ Quando arriva una chiamata mentre viene riprodotta la musica, il prodotto passa automaticamente alla modalità telefono.
- Premere il pulsante di chiamata / riproduzione / pausa **A**④ per rispondere o terminare una telefonata.
- Tenere premuto il tasto di chiamata / riproduzione / pausa **A**④ per 2 secondi per rifiutare una chiamata.
- Durante una chiamata, tenere premuto per 2 secondi il pulsante di chiamata / riproduzione / pausa **A**④ per 2 secondi per passare l'audio della chiamata dagli altoparlanti dell'auto al dispositivo mobile.

Ricarica dei dispositivi
Collegare il dispositivo con un cavo USB (non incluso) alla porta USB **A**⑦ o alla porta USB-C **A**⑥.
Il prodotto inizia automaticamente a caricare il dispositivo quando si accende il motore dell'auto.

Smaltimento
Questo prodotto è soggetto a raccolta differenziata nei punti di raccolta appropriati. Non smaltire il prodotto con i rifiuti domestici.
Per maggiori informazioni, contattare il rivenditore o le autorità locali responsabili per la gestione dei rifiuti.

Dichiarazione di conformità
Noi sottoscritti, Nedis B.V., dichiariamo, in quanto fabbricanti, che il prodotto CATR3024BK con il nostro marchio Nedis®, prodotto in Cina, è stato collaudato ai sensi di tutte le norme e i regolamenti CE pertinenti e che tutti i collaudi sono stati superati con successo. Questo include, senza esclusione alcuna, la normativa RED 2014/53/UE.

La Dichiarazione di conformità completa (e le schede di sicurezza, se applicabili) sono disponibili e possono essere scaricate da:
nedis.it/CATR3024BK#support

ES Guía de inicio rápido

Transmisor de audio FM Bluetooth® metálico
CATR3024BK

Para más información, consulte el manual ampliado en línea: **ned.is/catr3024bk**

Uso previsto por el fabricante
Este producto es un transmisor FM que transmite señal de audio Bluetooth® a través de una frecuencia FM seleccionada que puede ser recibida por cualquier autorradio FM.
El producto dispone de un micrófono incorporado para realizar llamadas con manos libres y el puerto de carga USB integrado se puede utilizar para cargar cualquier dispositivo.
El producto está diseñado únicamente para uso en interiores.
Cualquier modificación del producto puede tener consecuencias para la seguridad, la garantía y el funcionamiento adecuado.
El producto no está diseñado para un uso profesional.

Partes principales (imagen A)
1. Pantalla LED
2. Micrófono
3. Dial de control
4. Botón de llamada/reproducir/pausa
5. Botón de canal
6. Puerto de carga USB-C
7. Puerto de carga USB (18 W)
8. Botón de refuerzo de graves
9. Enchufe de alimentación auxiliar

Instrucciones de seguridad
⚠ ADVERTENCIA
- Asegúrese de que ha leído y entendido completamente las instrucciones en este documento antes de instalar o utilizar el producto. Guarde el embalaje y este documento para futuras consultas.
- Utilice el producto únicamente tal como se describe en este documento.
- No permita que los niños jueguen con el material de embalaje. Mantenga el material de embalaje siempre fuera del alcance de los niños.
- No abra el producto, no existen piezas en el interior que puedan ser reparadas por el usuario.
- No deje caer el producto y evite que sufra golpes.
- No sumerja el producto en agua ni en otros líquidos.
- No exponga el producto al agua, a la lluvia o a humedad elevada.
- No use el producto si alguna pieza está dañada o presenta defectos. Sustituya inmediatamente un producto si presenta daños o está defectuoso.
- Sea precavido cuando utilice este producto mientras conduce. Centre siempre su atención en la carretera.
- Desenchufe el producto de la toma de corriente antes de limpiarlo.
- No utilice productos químicos agresivos para limpiar el producto.

Cómo instalar el producto (imagen B)
Inserte el enchufe de alimentación auxiliar **A**⑨ a una toma de corriente auxiliar.

ⓘ La pantalla LED **A**① muestra primero la tensión de la batería del coche y, en segundo lugar, muestra «BT» para indicar que el modo de emparejamiento Bluetooth está activo.

Conectar el producto a la radio FM
1. Sintonizar la radio del coche a una frecuencia FM nueva.
2. Pulse el botón de canal **A**⑤.
3. Gire el dial de control **A**③ para ajustar la frecuencia de transmisión a la frecuencia de radio del coche.

Cómo emparejar el producto a un dispositivo Bluetooth®
1. Habilite Bluetooth® en el dispositivo con el que desea emparejar el producto.
2. Seleccione «CATR3024BK» en la lista de dispositivos Bluetooth® disponibles.

ⓘ Si el producto ya se ha emparejado con otro dispositivo, asegúrese de que el dispositivo está apagado o el Bluetooth® deshabilitado.

Uso del producto
Mantenga pulsado el botón de canal **A**⑤ durante 2 segundos para encender o apagar el producto.

ⓘ La carga de tu dispositivo sigue siendo posible aunque el producto esté apagado.

Controlar la música
- Pulse el botón de llamada/reproducción/pausa **A**④ para reproducir o pausar la música.
- Gire el dial de control **A**③ en el sentido de las agujas del reloj para subir el volumen.
- Gire el dial de control **A**③ en el sentido contrario a las agujas del reloj para bajar el volumen.
- Para saltar a la canción siguiente:
  1. Pulse el botón de llamada / reproducción / pausa **A**④ dos veces.
  2. Gire el dial de control **A**③ en el sentido de las agujas del reloj.
- Para volver a la canción anterior:
  1. Pulse el botón de llamada / reproducción / pausa **A**④ dos veces.
  2. Gire el dial de control **A**③ en el sentido contrario a las agujas del reloj.

Cómo activar el asistente de voz
Mantén pulsado el botón de llamada / reproducción / pausa **A**④ durante 2 segundos para activar el asistente de voz de tu teléfono móvil (Siri o Google Assistant).

Hacer llamadas
ⓘ Si entra una llamada mientras está escuchando música, el dispositivo cambia automáticamente a modo teléfono.
- Pulse el botón de llamada / reproducción / pausa **A**④ para responder o finalizar una llamada.
- Mantenga pulsado el botón de llamada / reproducción / pausa **A**④ durante 2 segundos para rechazar una llamada.
- Durante una llamada, mantén pulsado el botón de llamada / reproducción / pausa **A**④ durante 2 segundos para cambiar el audio de la llamada de los altavoces del coche a tu dispositivo móvil.

Cómo cargar sus dispositivos
Conecta tu dispositivo con un cable USB (no incluido) al puerto USB **A**⑦ o puerto USB-C **A**⑥.
El producto empieza a cargar automáticamente tu dispositivo cuando enciendes el motor del coche.

Eliminación
El producto está diseñado para desecharlo por separado en un punto de recogida adecuado. No se deshaga del producto con la basura doméstica.
Para obtener más información, póngase en contacto con el vendedor o la autoridad local responsable de la eliminación de residuos.

Declaración de conformidad
Nosotros, Nedis B.V., declaramos como fabricante que el producto CATR3024BK de nuestra marca Nedis®, producido en China, ha sido probado de acuerdo con todas las normas y regulaciones relevantes de la CE y que se han superado todas las pruebas con éxito. Esto incluye, entre otras, la directiva europea sobre equipos radioeléctricos RED 2014/53/UE.

La declaración de conformidad completa (y la hoja de datos de seguridad, si procede) se puede encontrar y descargar en:
nedis.es/CATR3024BK#support

PT Guia de iniciação rápida

Transmissor de áudio FM Bluetooth® em metal
CATR3024BK

Para mais informações, consulte a versão alargada do manual on-line: **ned.is/catr3024bk**

Utilização prevista
Este produto é um transmissor FM que transmite o sinal de áudio Bluetooth® através de uma frequência FM selecionada que pode ser recebida por qualquer autorrádio FM.
O produto possui um microfone incorporado para fazer chamadas mãos-livres e a entrada de carregamento USB integrada pode ser utilizada para carregar qualquer dispositivo.
O produto destina-se apenas a utilização em interiores.
Qualquer alteração do produto pode ter consequências em termos de segurança, garantia e funcionamento adequado.
O produto não se destina a utilização profissional.

Peças principais (imagem A)
1. Visor LED
2. Microfone
3. Marcador de controlo
4. Botão de Chamada / Reprodução / Pausa
5. Botão de canal
6. Porta de carregamento USB-C
7. Porta de carregamento USB (18 W)
8. Botão de reforço de graves
9. Ficha auxiliar de alimentação

Instruções de segurança
⚠ AVISO
- Certifique-se de que leu e compreendeu as instruções deste documento na íntegra antes de instalar ou utilizar o produto. Guarde a embalagem e este documento para referência futura.
- Utilize o produto apenas conforme descrito neste documento.
- Não deixe as crianças brincarem com o material de embalagem. Mantenha sempre o material de embalagem fora do alcance das crianças.
- Não abra o produto, este não contém peças reparáveis pelo utilizador.
- Não deixe cair o produto e evite impactos.
- Não mergulhe o produto em água ou outros líquidos.
- Não exponha o produto a água, chuva, humidade ou humidade elevada.
- Não utilize o produto caso uma peça esteja danificada ou defeituosa. Substitua imediatamente um produto danificado ou defeituoso.
- Tenha cuidado ao usar o produto enquanto conduz. Centre sempre a sua atenção na estrada.
- Desligue o produto da fonte de alimentação antes de limpar.
- Não utilize agentes químicos de limpeza agressivos durante a limpeza.

Instalação do produto (imagem B)
Ligue a ficha elétrica auxiliar **A**⑨ a uma tomada elétrica auxiliar.

ⓘ O visor LED **A**① exibe primeiro a tensão da bateria do automóvel e apresenta «BT» para indicar que o modo de emparelhamento Bluetooth está ativo em segundo lugar.

Ligar o produto ao rádio FM
1. Sintonize o rádio do seu automóvel numa frequência FM não utilizada.
2. Premir o botão de canal **A**⑤.
3. Rodar o botão de controlo **A**③ para fazer corresponder a frequência de transmissão à frequência do rádio do automóvel.

Emparelhar o produto com o dispositivo Bluetooth®
1. Ative o Bluetooth® no dispositivo com o qual pretende emparelhar o produto.
2. Selecione «CATR3024BK» na lista de dispositivos Bluetooth® disponíveis no seu dispositivo.

ⓘ Se o produto já tiver sido emparelhado com outro dispositivo, certifique-se de que este está desligado ou de que o Bluetooth® está desativado.

Utilização do produto
Prima e mantenha premido o botão de canal **A**⑤ durante 2 segundos para ligar ou desligar o produto.

ⓘ O carregamento do dispositivo continua a ser possível mesmo que o produto esteja desligado.

Controlar a música
- Prima o botão chamada / reprodução / pausa **A**④ para reproduzir a música ou colocá-la em pausa.
- Rodar o botão de controlo **A**③ no sentido dos ponteiros do relógio para aumentar o volume.
- Rodar o botão de controlo **A**③ no sentido contrário ao dos ponteiros do relógio para diminuir o volume.
- Para passar para a canção seguinte:
  1. Prima o botão de chamada / reprodução / pausa **A**④ duas vezes.
  2. Rodar o botão de controlo **A**③ no sentido dos ponteiros do relógio.
- Para voltar à canção anterior:
  1. Prima o botão de chamada / reprodução / pausa **A**④ duas vezes.
  2. Rodar o botão de controlo **A**③ no sentido contrário ao dos ponteiros do relógio.

Ativar o assistente de voz
Prima e mantenha premido o botão de chamada / reprodução / pausa **A**④ durante 2 segundos para ativar o assistente de voz do seu telemóvel (Siri ou Google Assistant).

Fazer chamadas
ⓘ Quando recebe uma chamada enquanto está a reproduzir música, o produto muda automaticamente para o modo telefone.
- Prima o botão de chamada / reprodução / pausa **A**④ para atender ou terminar uma chamada telefónica.
- Prima e mantenha premido o botão de chamada / reprodução / pausa **A**④ durante 2 segundos para rejeitar uma chamada.
- Durante uma chamada, prima e mantenha premido o botão de chamada / reprodução / pausa **A**④ durante 2 segundos para mudar o áudio da chamada dos altifalantes do automóvel para o seu dispositivo móvel.

Carregar os seus dispositivos
Ligue o seu dispositivo com um cabo USB (não incluído) à porta USB **A**⑦ ou à porta USB-C **A**⑥.
O produto começa a carregar automaticamente o seu dispositivo quando liga o motor do automóvel.

Eliminação
O produto deve ser eliminado separadamente num ponto de recolha apropriado. Não elimine este produto juntamente com o lixo doméstico.
Para obter mais informações, contacte o revendedor ou o organismo local responsável pela gestão de resíduos.

Declaração de conformidade
A Nedis B.V. declara, na qualidade de fabricante, que o produto CATR3024BK da nossa marca Nedis®, produzido na China, foi testado em conformidade com todas as normas e regulamentos CE relevantes e que todos os testes foram concluídos com sucesso. Os mesmos incluem, entre outros, o regulamento RED 2014/53/UE.

A Declaração de conformidade (e a ficha de dados de segurança, se aplicável) pode ser consultada e descarregada em:
nedis.pt/CATR3024BK#support

SV Snabbstartsguide

Bluetooth® FM-audiosändare i metall
CATR3024BK

För ytterligare information, se den utökade manualen online: **ned.is/catr3024bk**

Avsedd användning
Denna produkt är en FM-sändare som sänder Bluetooth®-ljudsignalen över en vald FM-frekvens som kan tas emot av alla FM-bilradioapparater.
Produkten har en inbyggd mikrofon för att ringa handsfree-samtal, och den inbyggda USB-laddningsporten kan användas för att ladda upp valfri enhet.
Denna produkt är endast avsedd för användning inomhus.
Modifiering av produkten kan medföra konsekvenser för säkerhet, garanti och korrekt funktion.
Produkten är inte avsedd för yrkesmässig användning.

Huvuddelar (bild A)
1. LED-display
2. Mikrofon
3. Kontrollratt
4. Knappen Samtal/Uppspelning/Paus
5. Kanalknapp
6. USB-C laddningsport
7. USB laddningsport (18 W)
8. Knapp för basförstärkning
9. Aux kraftkontakt

Säkerhetsanvisningar
⚠ VARNING
- Säkerställ att du har läst och förstått alla instruktioner i detta dokument innan du installerar och använder produkten. Behåll förpackningen och detta dokument som framtida referens.
- Använd produkten endast enligt anvisningarna i detta dokument.
- Barn får inte leka med emballaget. Håll alltid emballaget utom räckhåll för barn.
- Öppna inte upp produkten. Det finns inga invändiga delar som användaren kan serva på egen hand.
- Tappa inte produkten och skydda den mot slag.
- Sänk inte ner produkten i vatten eller annan vätska.
- Exponera inte produkten till vatten, regn eller fukt eller hög fukthalt.
- Använd inte produkten om en del är skadad eller defekt. Byt omedelbart ut en skadad eller defekt produkt.
- Var försiktig vid användning av produkten när du kör. Koncentrera dig alltid på vägen.
- Koppla bort produkten från strömkällan före städning.
- Använd aldrig aggressiva kemiska rengöringsmedel när du rengör produkten.

Installera produkten (bild B)
Anslut aux-kraftkontakten **A**⑨ till ett aux-kraftuttag.

ⓘ LED-skärmen **A**① visar först bilbatteriets spänning och sedan "BT" för att indikera att synkroniseringsläget för Bluetooth är aktivt.

Ansluta produkten till FM-radio
1. Ställ in din bilradio till en icke använd FM-frekvens.
2. Tryck på kanal-knappen **A**⑤.
3. Vrid på kontrollratten **A**③ för att anpassa sändningsfrekvensen till bilens radiofrekvens.

Att länka produkten med en Bluetooth®-enhet
1. Aktivera Bluetooth® på enheten du vill länka produkten med.
2. Välj "CATR3024BK" från listan med tillgängliga Bluetooth®-enheter på din enhet.

ⓘ Om produkten tidigare har varit länkad med en annan enhet, säkerställ att den enheten är avstängd eller att Bluetooth® är avaktiverad.

Att använda produkten
Tryck och håll ned kanalknappen **A**⑤ i 2 sekunder för att slå på eller av produkten.

ⓘ Laddning av din enhet är fortfarande möjlig även om produkten är avstängd.

Att kontrollera musiken
- Tryck på knappen Samtal/Uppspelning/Paus **A**④ för att spela upp eller pausa musik.
- Vrid kontrollratten **A**③ medurs för att öka volymen.
- Vrid kontrollratten **A**③ moturs för att minska volymen.
- Hoppa till nästa låt:
  1. Tryck på knappen för samtal / uppspelning / paus **A**④ två gånger.
  2. Vrid kontrollratten **A**③ medurs.
- För att gå tillbaka till föregående låt:
  1. Tryck på knappen för samtal / uppspelning / paus **A**④ två gånger.
  2. Vrid kontrollratten **A**③ moturs.

Att aktivera röstassistenten
Tryck och håll ned samtals-/uppspelnings-/pausknappen **A**④ i 2 sekunder för att aktivera röstassistenten på din mobiltelefon (Siri eller Google Assistant).

Att ringa telefonsamtal
ⓘ Om ett samtal kommer in när du spelar upp musik kommer produkten att automatiskt växla över till läge telefon.
- Tryck på knappen för samtal / uppspelning / paus **A**④ för att svara på eller avsluta ett telefonsamtal.
- Tryck och håll ned knappen för samtal / uppspelning / paus **A**④ i 2 sekunder för att avvisa ett samtal.
- Under ett samtal, tryck och håll ned knappen för samtal / uppspelning / paus **A**④ i 2 sekunder för att växla samtalsljudet från bilens högtalare till din mobila enhet.

Att ladda dina enheter
Anslut din enhet med en USB-kabel (ingår ej) till USB-porten **A**⑦ eller USB-C-porten **A**⑥.
Produkten börjar automatiskt ladda din enhet när du startar bilmotorn.

Bortskaffning
Produkten är avsedd för separat insamling vid en lämplig återvinningscentral. Släng inte denna produkt bland vanligt hushållsavfall.
För mer information, kontakta återförsäljaren eller lokal myndighet med ansvar för avfallshantering.

Försäkran om överensstämmelse
Vi, Nedis B.V., försäkrar som tillverkare att produkten CATR3024BK från vårt varumärke Nedis®, tillverkad i Kina, har testats i enlighet med alla relevanta CE-standarder och föreskrifter och att alla tester genomförts med godkänt resultat. Detta inkluderar, men är inte begränsat till, radioutrustningsdirektivet 2014/53/EU.

Den fullständiga försäkran om överensstämmelse (och säkerhetsdatabladet, om tillämpligt) kan läsas och laddas ned från:
nedis.se/CATR3024BK#support

Metal Bluetooth® FM Audio Transmitter
with power delivery 24W and QC 3.0 Charging

CATR3024BK

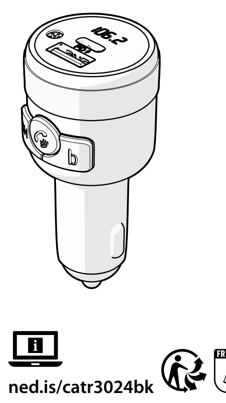

ned.is/catr3024bk

Nedis BV
De Tweeling 28, 5215 MC 's-Hertogenbosch
The Netherlands
service@nedis.com

A

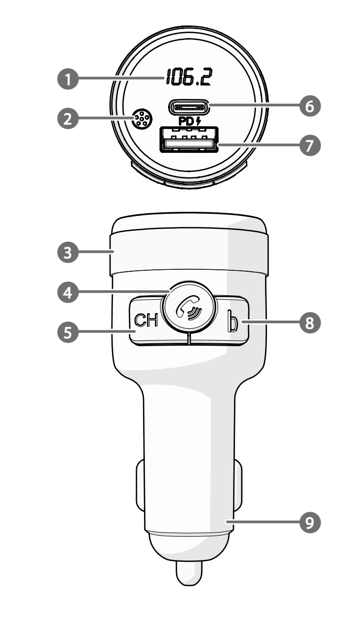

B

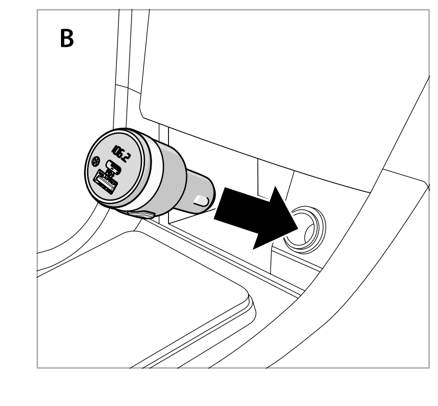

FI Pika-aloitusopas

Metallinen Bluetooth® FM-äänilähetin
CATR3024BK

Katso tarkemmat tiedot käyttöoppaan laajemmasta verkkoversiosta: **ned.is/catr3024bk**

Käyttötarkoitus
Tämä tuote on FM-lähetin, joka lähettää Bluetooth®-äänisignaalin valitulla FM-taajuudella, jonka mikä tahansa FM-autoradio voi vastaanottaa.
Tuotteessa on sisäänrakennettu mikrofoni handsfree-puheluja varten ja integroitu USB-latausportti, jota voidaan käyttää minkä tahansa laitteen lataamiseen.
Tuote on tarkoitettu vain sisäkäyttöön.
Tuotteen muutokset voivat vaikuttaa turvallisuuteen, takuuseen ja asianmukaiseen toimintaan.
Tuotetta ei ole tarkoitettu ammattikäyttöön.

Tärkeimmät osat (kuva A)
1. LED-näyttö
2. Mikrofoni
3. Säätökiekko
4. Soitto/toisto/tauko-painike
5. Kanavapainike
6. USB-C-latausportti
7. USB-latausportti (18 W)
8. Basson vahvistuspainike
9. Lisävirtapistoke

Turvallisuusohjeet
⚠ VAROITUS
- Huolehdi siitä, että olet lukenut ja ymmärtänyt tämän asiakirjan sisältämät ohjeet kokonaan ennen kuin asennat tuotteen tai käytät sitä. Säilytä pakkaus ja tämä asiakirja tulevaa tarvetta varten.
- Käytä tuotetta vain tässä asiakirjassa kuvatun mukaisesti.
- Älä anna lasten leikkiä pakkausmateriaaleilla. Pidä pakkausmateriaalit aina poissa lasten ulottuvilta.
- Älä avaa tuotetta; sen sisällä ei ole osia, joita käyttäjä voisi huoltaa.
- Varo pudottamasta ja tönäisemästä tuotetta.
- Älä upota tuotetta veteen tai muuhun nesteeseen.
- Älä altista tuotetta vedelle, sateelle, korkealle ilmankosteudelle tai muulle kosteudelle.
- Älä käytä tuotetta, jos jokin sen osa on vaurioitunut tai viallinen. Vaihda vahingoittunut tai viallinen tuote välittömästi.
- Käytä tuotetta varovasti, kun ajat. Keskitä huomiosi aina liikenteeseen.
- Irrota tuote virtalähteestä ennen puhdistusta.
- Älä käytä tuotteen puhdistamiseen voimakkaita kemiallisia puhdistusaineita.

Tuotteen asentaminen (kuva B)
Kytke pistoke **A**⑨ tupakansytyttimeen.

ⓘ LED-näytössä **A**① näkyy ensin auton akun jännite ja sitten "BT" sen merkiksi, että Bluetooth-laiteparin muodostustila on aktiivinen.

Tuotteen liittäminen FM-radioon
1. Viritä autosi radio käyttämättömälle FM-taajuudelle.
2. Paina kanavapainiketta **A**⑤.
3. Kierrä säätöpyörää **A**③ sovittaaksesi lähetystaajuuden auton radiotaajuuteen.

Laiteparin muodostaminen tuotteen ja Bluetooth®-laitteen välille
1. Ota Bluetooth® käyttöön laitteessa, jonka kanssa haluat tuotteen muodostavan pariliitoksen.
2. Valitse "CATR3024BK" laitteesi käytettävissä olevien Bluetooth®-laitteiden luettelosta.

ⓘ Jos tuote on jo paritettu toisen laitteen kanssa, varmista, että laitteen virta on kytketty pois päältä tai Bluetooth® on pois käytöstä.

Tuotteen käyttäminen
Pidä kanavapainiketta painettuna A⑤ 2 sekunnin ajan kytkeäksesi tuotteen päälle tai pois päältä.
ⓘ Laitteen lataaminen on mahdollista, vaikka tuote olisi kytketty pois päältä.

Musiikin hallinta
- Paina puhelu/toisto/tauko-painiketta A④ musiikin toistamiseksi tai tauottamiseksi.
- Kierrä säätöpyörää A③ myötäpäivään lisätäksesi äänenvoimakkuutta.
- Kierrä säätöpyörää A③ vastapäivään pienentääksesi äänenvoimakkuutta.
- Siirtyminen seuraavaan kappaleeseen:
1. Paina soitto-/toisto-/taukopainiketta A④ kahdesti.
2. Kierrä säätöpyörää A③ myötäpäivään.
- Palaa edelliseen kappaleeseen:
1. Paina soitto-/toisto-/taukopainiketta A④ kahdesti.
2. Kierrä säätöpyörää A③ vastapäivään.

Ääniavustajan aktivointi
Pidä soitto-/toisto-/taukopainiketta painettuna. A④ 2 sekunnin ajan aktivoidaksesi matkapuhelimen ääniavustajan (Siri tai Google Assistant).

Puhelut
ⓘ Jos puhelin alkaa soida kesken musiikin toistamisen, tuote siirtyy automaattisesti puhelintilaan.
- Paina soitto-/toisto-/taukopainiketta A④ vastataksesi puheluun tai lopettaaksesi sen.
- Pidä soitto-/toisto-/taukopainiketta painettuna. A④ 2 sekunnin ajan hylätäksesi puhelun.
- Paina puhelun aikana puhelu-/toisto-/taukopainiketta ja pidä sitä painettuna. A④ 2 sekunnin ajan vaihtaaksesi puhelun äänen auton kaiuttimista mobiililaitteeseen.

Laitteiden lataaminen
Liitä laite USB-kaapelilla (ei sisälly toimitukseen) USB-porttiin. A⑦ tai USB-C-porttiin A⑥.
Tuote aloittaa laitteen lataamisen automaattisesti, kun käynnistät auton moottorin.

Jätehuolto
Tämä tuote tulee toimittaa hävitettäväksi asianmukaiseen keräyspisteeseen. Tuotetta ei saa hävittää kotitalousjätteen mukana. Lisätietoja antaa jälleenmyyjä tai paikallinen jätehuollosta vastaava viranomainen.

Vaatimustenmukaisuusvakuutus
Nedis B.V. ilmoittaa valmistajana, että tuote CATR3024BK tuotemerkistämme Nedis®, valmistettu Kiinassa, on testattu kaikkien asiaankuuluvien CE-standardien ja määräysten mukaisesti ja tuote on läpäissyt kaikki testit. Näihin kuuluu mm. radiolaitedirektiivi RED 2014/53/EU.

Täydellinen vaatimustenmukaisuusvakuutus (ja käyttöturvallisuustiedote, mikäli käytettävissä) on saatavilla ja ladattavissa osoitteesta:
nedis.com/CATR3024BK#support

NO Hurtigguide

Bluetooth® FM-lydsender i metall
CATR3024BK

For mer informasjon, se den fullstendige bruksanvisningen på nett: **ned.is/catr3024bk**

Tiltenkt bruk
Dette produktet er en FM-sender som sender Bluetooth®-lydsignaler over en valgt FM-frekvens som kan mottas av alle FM-bilradioer.
Produktet har en innebygd mikrofon for å foreta håndfrie telefonsamtaler med, og den integrerte USB-ladeporten kan brukes til å lade enhver enhet med.
Produkter er bare tiltenkt innendørs bruk.
Eventuelle modifikasjoner av produktet kan ha konsekvenser for sikkerhet, garanti og funksjon.
Produktet er ikke tiltenkt profesjonell bruk.

Hoveddeler (bilde **A**)
1 LED-display
2 Mikrofon
3 Kontrollbryter
4 Knapp for Call / Play / Pause (anrop / spill av / pause)
5 Kanal-knapp
6 USB-C-ladeport
7 USB-ladeport (18 W)
8 Bassforsterkerknapp
9 Hjelpekontakt

Sikkerhetsinstruksjoner
⚠ ADVARSEL
- Sørg for at du har lest og forstått instruksjonene i dette dokumentet før du installerer eller bruker produktet. Ta vare på emballasjen og dette dokumentet for fremtidig referanse.
- Produktet skal kun brukes som beskrevet i dette dokumentet.
- Ikke la barn leke med emballasjen. Emballasjen må alltid være utilgjengelig for barn.
- Produktet må ikke åpnes, det har ingen deler inni som kan repareres.
- Ikke mist produktet, og forhindre at det slås borti andre gjenstander.
- Produktet må ikke nedsenkes i vann eller annen væske.
- Ikke utsett produktet for vann, regn, fuktighet eller høy luftfuktighet.
- Ikke bruk produktet hvis det er skadet eller defekt. Bytt ut et skadet eller defekt produkt med det samme.
- Vær forsiktig når du bruker produktet mens du kjører. Følg alltid med på veien.
- Koble roboten fra strømkilden før den rengjøres.
- Bruk ikke sterke rengjøringsmidler til å rengjøre produktet.

Installasjon av produktet (bilde **B**)
Plugg auxiliary-strømpluggen A⑨ inn i et auxiliary-strømuttak.
ⓘ LED-displayet A① viser spenningen på bilbatteriet først og "BT" for å angi at Bluetooth-sammenkoblingsmodusen er aktiv.

Koble produktet til FM-radio
1. Still inn bilradioen til en ubrukt FM-frekvens.
2. Trykk på kanalknappen A⑤.
3. Drei på reguleringshjulet A③ for å tilpasse overføringsfrekvensen til bilens radiofrekvens.

Pare produktet med en Bluetooth®-enhet
1. Aktiver Bluetooth® på enheten du vil pare produktet med.
2. Velg «CATR3024BK» fra listen over tilgjengelige Bluetooth®-enheter på enheten din.
ⓘ Hvis produktet allerede er koblet til en annen enhet, må du forsikre deg om at enheten er slått av eller at Bluetooth® er deaktivert.

Bruk av produktet
Trykk og hold inne kanalknappen A⑤ i 2 sekunder for å slå produktet av eller på.
ⓘ Det er fortsatt mulig å lade enheten selv om produktet er slått av.

Kontrollering av musikken
- Trykk på knappen anrop / spill av / pause A④ for å spille av musikken eller sette den på pause.
- Drei reguleringshjulet med klokken A③ med klokken for å øke volumet.
- Drei reguleringshjulet mot klokken A③ mot klokken for å redusere volumet.
- For å hoppe til neste sang:
1. Trykk på anrops-/avspillings-/pauseknappen A④ to ganger.
2. Drei reguleringshjulet A③ med klokken.
- For å gå tilbake til forrige sang:
1. Trykk på anrops-/avspillings-/pauseknappen A④ to ganger.
2. Drei kontrollhjulet mot klokken A③ mot klokken.

Aktivering av tale-assistent
Trykk og hold inne anrops- / avspillings- / pauseknappen A④ i 2 sekunder for å aktivere stemmeassistenten på mobiltelefonen (Siri eller Google Assistant).

Foreta telefonanrop
ⓘ Når telefonanrop kommer inn mens musikk spilles, bytter produktet automatisk til telefonmodus.
- Trykk på anrops-/avspillings-/pauseknappen A④ for å besvare eller avslutte en telefonsamtale.
- Trykk og hold inne anrops- / avspillings- / pauseknappen A④ i 2 sekunder for å avvise et anrop.
- Under en samtale kan du trykke på og holde inne anrops-/avspillings-/pauseknappen A④ i 2 sekunder for å bytte samtalelyd fra bilens høyttalere til mobilenheten.

Lade enhetene dine
Koble enheten din til USB-porten med en USB-kabel (ikke inkludert) A⑦ eller USB-C-porten A⑥. Produktet starter automatisk lading av enheten din når du slår på bilmotoren.

Kassering
Produktet må avhendes på egnede oppsamlingssteder. Du må ikke avhende produktet som husholdningsavfall.
Ta kontakt med leverandøren eller lokale myndigheter hvis du ønsker mer informasjon om avhending.

Konformitetserklæring
Vi, Nedis B.V., erklærer som produsent at produktet CATR3024BK fra Nedis®-merkevaren vår, som er produsert i Kina, er testet i samsvar med alle relevante CE-standarder og reguleringer, og at alle tester er bestått. Dette inkluderer, men er ikke begrenset til, RED 2014/53/EU-forordningen.

Den fullstendige samsvarserklæringen (og sikkerhetsdataarket hvis det er aktuelt) kan leses og lastes ned via:
nedis.no/CATR3024BK#support

DA Vejledning til hurtig start

Bluetooth® FM-lydtransmitter i metal
CATR3024BK

Yderligere oplysninger findes i den udvidede manual online: **ned.is/catr3024bk**

Tilsigtet brug
Dette produkt er en FM-transmitter, der sender Bluetooth®-lydsignaler over en valgt FM-frekvens, som kan modtages af enhver FM-bilradio.
Produktet har en indbygget mikrofon til at foretage håndfri opkald, og den indbyggede USB-opladningsport kan bruges til at oplade hvilken som helst enhed.
Produktet er kun beregnet til indendørs brug.
Enhver modificering af produktet kan have konsekvenser for sikkerhed, garanti og korrekt funktion.
Dette produkt er ikke beregnet til professionel brug.

Hoveddele (billede **A**)
1 LED-display
2 Mikrofon
3 Kontroldrejeknap
4 Knappen Opkald/Afspil/Pause
5 Kanalknap
6 USB-C-opladerport
7 USB-opladningsport (18 W)
8 Knap til forstærkning af bas
9 Hjælpestrømstik

Sikkerhedsinstruktioner
⚠ ADVARSEL
- Sørg for, at du har læst og forstået instruktionerne i dette dokument fuldt ud, før du installerer eller bruger produktet. Gem emballagen og dette dokument, så det sidenhen kan læses.
- Anvend kun produktet som beskrevet i denne vejledning.
- Lad ikke børn lege med emballagen. Hold altid emballagen uden for børns rækkevidde.
- Åbn ikke produktet, der er ikke nogen brugbare dele indeni.
- Tab ikke produktet og undgå at støde det.
- Produktet må ikke nedsænkes i vand eller andre væsker.
- Udsæt ikke produktet for vand, regn, fugt eller høj luftfugtighed.
- Brug ikke produktet, hvis det er skadet eller defekt. Udskift straks et skadet eller defekt produkt.
- Vær forsigtig, når produktet bruges under kørsel. Fokusér altid din opmærksomhed på vejen.
- Afbryd produktet fra strømforsyningen før rengøring.
- Brug ikke hårde kemiske rengøringsmidler ved rengøring af produktet.

Installation af produktet (billede **B**)
Sæt cigarettstikket A⑨ ind i en cigarettænder.
ⓘ LED-displayet A① viser først bilbatteriets spænding og viser "BT" for at indikere, at Bluetooth-parringstilstand er aktiv derefter.

Tilslutning af produktet til FM-radio
1. Indstil din bilradio til en FM-frekvens, der ikke er i brug.
2. Tryk på kanal-knappen A⑤.
3. Drej på kontrolhjulet A③ for at tilpasse sendefrekvensen til bilens radiofrekvens.

Parring af produktet med Bluetooth®-enhed
1. Aktiver Bluetooth® på enheden, du vil parre produktet med.
2. Vælg "CATR3024BK" fra listen af tilgængelige Bluetooth®-enheder på din enhed.
ⓘ Hvis produktet allerede er blevet parret med en anden enhed, skal du sørge for, at enheden er slukket, og at Bluetooth® er slået fra.

Brug af produktet
Tryk og hold kanal-knappen A⑤ i 2 sekunder for at tænde eller slukke for produktet.
ⓘ Det er stadig muligt at oplade din enhed, selvom produktet er slukket.

Styr musikken
- Tryk på knappen opkald/afspil/pause A④ for at afspille eller sætte musik på pause.
- Drej kontrolhjulet A③ med uret for at øge lydstyrken.
- Drej kontrolhjulet A③ mod uret for at sænke lydstyrken.
- For at springe til næste sang:
1. Tryk på knappen til opkald/afspilning/pause A④ to gange.
2. Drej kontrolhjulet A③ med uret.
- For at gå tilbage til den forrige sang:
1. Tryk på knappen til opkald/afspilning/pause A④ to gange.
2. Drej kontrolhjulet A③ mod uret.

Aktivering af stemmeassistent
Tryk og hold opkald / play / pause-knappen nede A④ i 2 sekunder for at aktivere stemmeassistenten på din mobiltelefon (Siri eller Google Assistant).

At foretage telefonopkald
ⓘ Når der kommer et opkald under afspilning af musik, skifter produktet automatisk til telefontilstand.
- Tryk på knappen opkald / afspilning / pause A④ for at besvare eller afslutte et telefonopkald.
- Tryk og hold opkald / afspil / pause-knappen nede A④ i 2 sekunder for at afvise et opkald.
- Under et opkald skal du trykke og holde knappen opkald/afspil/pause A④ i 2 sekunder for at skifte opkaldslyden fra bilens højttalere til din mobile enhed.

Opladning af dine enheder
Tilslut din enhed med et USB-kabel (medfølger ikke) til USB-porten A⑦ eller USB-C-porten A⑥. Produktet begynder automatisk at oplade din enhed, når du tænder for bilens motor.

Bortskaffelse
Produktet skal afleveres på et passende indsamlingspunkt. Bortskaf ikke produktet sammen med husholdningsaffald.
For mere information, kontakt forhandleren eller den lokale myndighed der er ansvarlig for kontrol af affald.

Overensstemmelseserklæring
Vi, Nedis B.V. erklærer som producent, at produktet CATR3024BK fra vores brand Nedis®, produceret i Kina, er blevet testet i overensstemmelse med alle relevante CE-standarder og regler, og at alle test er bestået. Dette indebærer også direktiv 2014/53/EU (radioudstyrsdirektivet).

Den komplette overensstemmelseserklæring (og sikkerhedsdatabladet, hvis gældende) kan findes og downloades via:
nedis.dk/CATR3024BK#support

HU Gyors beüzemelési útmutató

Fém Bluetooth® FM audio adóvevő
CATR3024BK

További információért lásd a bővített online kézikönyvet: **ned.is/catr3024bk**

Tervezett felhasználás
Ez a termék egy FM-adó, amely Bluetooth® audiojelet továbbít egy kiválasztott FM-frekvencián keresztül, amelyet bármely FM-autórádió képes fogadni.
A termék beépített mikrofonnal rendelkezik kéz nélküli hívásokhoz, és egy beépített USB töltőcsatlakozóval bármilyen eszköz töltéséhez.
A termék beltéri használatra készült.
A termék bármilyen módosítása befolyásolhatja a biztonságot, a jótállást és a megfelelő működést.
A termék nem professzionális használatra készült.

Fő alkatrészek (**A** kép)
1 LED-es kijelző
2 Mikrofon
3 Vezérlőtárcsa
4 Hívás / Lejátszás / Szünet gomb
5 Csatornaváltó gomb
6 USB-C töltőport
7 USB töltőbemenet (18 W)
8 Bass booster gomb
9 Kiegészítő tápcsatlakozó

Biztonsági utasítások
⚠ FIGYELMEZTETÉS
- Ügyeljen arra, hogy a termék telepítése vagy használata előtt figyelmesen elolvasta és megértette az ebben a dokumentumban található információkat. Tartsa meg a csomagolást és ezt a dokumentumot későbbi használatra.
- A terméket csak az ebben a dokumentumban leírt módon használja.
- Ne hagyja, hogy gyermekek játsszanak a csomagolóanyaggal. A csomagolóanyagot mindig tartsa gyermekektől elzárva.
- Ne nyissa ki a terméket, mert nem tartalmaz felhasználó által javítható alkatrészeket.
- Ne ejtse le a terméket és kerülje az ütődést.
- Ne merítse vízbe vagy más folyadékba a terméket.
- Óvja a terméket víztől, esőtől, nedvességtől vagy magas páratartalomtól.
- Ne használja a terméket, ha valamelyik része sérült vagy hibás. A sérült vagy meghibásodott terméket azonnal cserélje ki.
- Legyen körültekintő, ha vezetés közben használja a terméket. Figyelmét mindig tartsa az úton.
- Tisztítás előtt húzza ki a robotot az áramellátásból.
- A termék tisztításakor ne használjon agresszív kémiai tisztítószereket.

A termék beüzemelése (**B** kép)
Dugja be a segéd áramellátás dugóját A⑨ egy segéd hálózati csatlakozóaljzatba.
ⓘ A LED kijelző A① először a gépjármű akkumulátorának feszültségét mutatja, és a „BT" jelölés jelzi az aktív Bluetooth párosítást.

A termék csatlakoztatása FM rádióhoz
1. Hangolja az autórádiót egy használaton kívüli FM frekvenciára.
2. Nyomja meg a csatorna gombot A⑤.
3. Forgassa el a vezérlőtárcsát A③ hogy az átviteli frekvenciát az autó rádiófrekvenciájához igazítsa.

A termék Bluetooth® készülékhez való párosítása
1. Engedélyezze a Bluetooth® funkciót a párosítani kívánt terméken.
2. Válassza ki a „CATR3024BK" lehetőséget a készülékén, az elérhető Bluetooth® készülékek listáján.
ⓘ Ha a terméket már korábban párosította egy másik készülékhez, ügyeljen arra, hogy a készülék kikapcsolt állapotban legyen, vagy a Bluetooth® funkció le legyen rajta tiltva.

A termék használata
Nyomja meg és tartsa lenyomva a csatorna gombot A⑤ 2 másodpercig a termék be- vagy kikapcsolásához.
ⓘ A készülék töltése akkor is lehetséges, ha a termék ki van kapcsolva.

A zene vezérlése
- Zene lejátszásához vagy a lejátszás szüneteltetéséhez nyomja meg a hívás/lejátszás/lejátszás szüneteltetése gombot A④.
- Forgassa el a vezérlőtárcsát A③ az óramutató járásával megegyező irányban a hangerő növeléséhez.
- Forgassa el a vezérlőtárcsát A③ az óramutató járásával ellentétesen a hangerő csökkentéséhez.
- A következő dalra való ugrás:
1. Nyomja meg a hívás / lejátszás / szünet gombot A④ kétszer.
2. Forgassa el a vezérlőtárcsát A③ az óramutató járásával megegyező irányban.
- Visszalépés az előző dalhoz:
1. Nyomja meg a hívás / lejátszás / szünet gombot A④ kétszer.
2. Forgassa el a vezérlőtárcsát A③ az óramutató járásával ellentétesen.

Hangalapú asszisztens bekapcsolása
Nyomja meg és tartsa lenyomva a hívás/lejátszás/szünet gombot. A④ 2 másodpercig a mobiltelefon hangasszisztensének (Siri vagy Google Assistant) aktiválásához.

Telefonhívások indítása
ⓘ Zenelejátszás közben bejövő hívásnál a termék automatikusan telefon üzemmódra vált.
- Nyomja meg a hívás / lejátszás / szünet gombot A④ a telefonhívás fogadásához vagy befejezéséhez.
- Nyomja meg és tartsa lenyomva a hívás/lejátszás/szünet gombot. A④ 2 másodpercig a hívás elutasításához.
- Hívás közben nyomja meg és tartsa lenyomva a hívás/lejátszás/szünet gombot. A④ 2 másodpercig, hogy a hívás hangját az autó hangszóróiról a mobilkészülékre kapcsolja.

A készülékek feltöltése
Csatlakoztassa a készüléket egy USB-kábellel (nem tartozék) az USB-porthoz. A⑦ vagy USB-C porthoz A⑥.
A termék automatikusan megkezdi a készülék töltését, amikor bekapcsolja az autó motorját.

Ártalmatlanítás
A terméket elkülönítve, a megfelelő gyűjtőhelyeken kell leselejtezni. Ne dobja ki a készüléket a háztartási hulladék közé.
További információért lépjen kapcsolatba a forgalmazóval, vagy a hulladékkezelésért felelős helyi hatósággal.

Megfelelőségi nyilatkozat
A gyártó Nedis B.V. nevében kijelentjük, hogy a Nedis® márkájú, Kínában gyártott CATR3024BK terméket az összes vonatkozó CE szabvány és előírás szerint bevizsgáltuk, és a termék minden vizsgálaton sikeresen megfelelt. Ez magában foglalja – nem kizárólagos jelleggel – a rádióberendezésekről szóló 2014/53/EU irányelvet.

A teljes megfelelőségi nyilatkozat (és ha van, akkor a biztonsági adatlap) a:
nedis.hu/CATR3024BK#support

PL Przewodnik Szybki start

Metalowy nadajnik audio Bluetooth® FM
CATR3024BK

Więcej informacji znajdziesz w rozszerzonej instrukcji obsługi online: **ned.is/catr3024bk**

Przeznaczenie
Ten produkt to nadajnik FM, który przesyła sygnał audio Bluetooth® na wybranej częstotliwości FM, która może być odbierana przez dowolne radio samochodowe FM.
Produkt posiada wbudowany mikrofon do wykonywania połączeń, a zintegrowany port ładowania USB może służyć do ładowania dowolnego urządzenia.
Produkt jest przeznaczony wyłącznie do użytku wewnątrz pomieszczeń.
Wszelkie modyfikacje produktu mogą mieć wpływ na bezpieczeństwo, gwarancję i działanie.
Produkt nie jest przeznaczony do użytku zawodowego.

Główne części (ilustracja **A**)
1 Wyświetlacz LED
2 Mikrofon
3 Pokrętło sterujące
4 Przycisk zadzwoń / odtwarzaj / wstrzymaj
5 Przycisk Kanał
6 Port ładowania USB-C
7 Gniazdo ładowania USB (18 W)
8 Przycisk wzmocnienia basów
9 Wtyczka zasilania

Instrukcje bezpieczeństwa
⚠ OSTRZEŻENIE
- Przed zainstalowaniem lub użyciem produktu należy upewnić się, że instrukcje zawarte w niniejszym dokumencie zostały w pełni przeczytane i zrozumiane. Opakowanie oraz niniejszy dokument należy zachować na przyszłość.
- Produktu należy używać wyłącznie w sposób opisany w niniejszym dokumencie.
- Nie wolno pozwalać dzieciom bawić się materiałem opakowaniowym. Zawsze przechowuj materiał opakowaniowy w miejscu niedostępnym dla dzieci.
- Nie otwieraj produktu - w środku nie ma części, które mogą być serwisowane przez użytkownika.
- Nie upuszczaj produktu i unikaj uderzania go.
- Nie zanurzaj produktu w wodzie ani innych płynach.
- Nie wystawiaj produktu na działanie wody, deszczu, wilgoci lub wysokiej wilgotności.
- Nie używaj produktu, jeśli jakakolwiek jego część jest zniszczona lub uszkodzona. Natychmiast wymień uszkodzony lub wadliwy produkt.
- Zachowaj ostrożność podczas korzystania z produktu podczas jazdy. Zawsze skupiaj uwagę na drodze.
- Przed rozpoczęciem sprzątania odłącz produkt od źródła zasilania.
- Do czyszczenia produktu nie używaj agresywnych chemicznych środków czyszczących.

Instalowanie produktu (ilustracja **B**)
Podłącz wtyczkę zasilania A⑨ do gniazdka zapalniczki.
ⓘ LED-owy wyświetlacz A① wyświetli najpierw napięcie akumulatora samochodowego, a następnie komunikat „BT" wskazujący, że tryb parowania Bluetooth jest aktywny.

Podłączanie produktu do radia FM
1. Dostrajanie radia samochodowego do nieużywanej częstotliwości FM.
2. Naciśnij przycisk kanału A⑤.
3. Obróć pokrętło sterowania A③ aby dopasować częstotliwość transmisji do częstotliwości radia samochodowego.

Parowanie produktu z urządzeniem Bluetooth®
1. Włącz Bluetooth® w urządzeniu, które chcesz sparować z produktem.
2. Wybierz „CATR3024BK" z listy dostępnych urządzeń Bluetooth® w urządzeniu.
ⓘ Jeśli produkt został już sparowany z innym urządzeniem, upewnij się, że urządzenie jest wyłączone lub że tryb Bluetooth® jest wyłączony.

Użytkowanie produktu
Naciśnij i przytrzymaj przycisk kanału A⑤ przez 2 sekundy, aby włączyć lub wyłączyć produkt.
ⓘ Ładowanie urządzenia jest nadal możliwe, nawet jeśli produkt jest wyłączony.

Sterowanie odtwarzaniem muzyki
- Naciśnij przycisk Zadzwoń / Odtwarzaj / Wstrzymaj A④, aby odtworzyć muzykę lub wstrzymać jej odtwarzanie.
- Obróć pokrętło sterowania A③ zgodnie z ruchem wskazówek zegara, aby zwiększyć głośność.
- Obróć pokrętło sterowania A③ w kierunku przeciwnym do ruchu wskazówek zegara, aby zmniejszyć głośność.
- Aby przejść do następnego utworu:
1. Naciśnij przycisk połączenia / odtwarzania / pauzy A④ dwukrotnie.
2. Obróć pokrętło sterowania A③ zgodnie z ruchem wskazówek zegara.
- Powrót do poprzedniego utworu:
1. Naciśnij przycisk połączenia / odtwarzania / pauzy A④ dwukrotnie.
2. Obróć pokrętło sterowania A③ w kierunku przeciwnym do ruchu wskazówek zegara.

Aktywacja asystenta głosowego
Naciśnij i przytrzymaj przycisk połączenia / odtwarzania / pauzy A④ przez 2 sekundy, aby aktywować asystenta głosowego w telefonie komórkowym (Siri lub Google Assistant).

Nawiązywanie połączeń telefonicznych
ⓘ Gdy połączenie przyjdzie podczas odtwarzania muzyki, urządzenie automatycznie przełączy się w tryb telefonu.
- Naciśnij przycisk połączenia / odtwarzania / pauzy A④ aby odebrać lub zakończyć połączenie telefoniczne.
- Naciśnij i przytrzymaj przycisk połączenia / odtwarzania / pauzy A④ przez 2 sekundy, aby odrzucić połączenie.
- Podczas połączenia naciśnij i przytrzymaj przycisk połączenia / odtwarzania / pauzy A④ przez 2 sekundy, aby przełączyć dźwięk połączenia z głośników samochodowych na urządzenie mobilne.

Ładowanie urządzeń
Podłącz urządzenie za pomocą kabla USB (brak w zestawie) do portu USB A⑦ lub portu USB-C A⑥.
Produkt automatycznie rozpoczyna ładowanie urządzenia po włączeniu silnika samochodu.

Utylizacja
Produkt jest przeznaczony do oddzielnej zbiórki w odpowiednim punkcie odbioru. Nie należy pozbywać się produktu razem z odpadami gospodarstwa domowego.
Aby uzyskać więcej informacji, należy skontaktować się ze sprzedawcą lub lokalnym urzędem odpowiedzialnym zagospodarkę odpadami.

Deklaracja zgodności
Niniejszym firma Nedis B.V. deklaruje jako producent, że produkt CATR3024BK naszej marki Nedis®, produkowany w Chinach, został przetestowany zgodnie ze wszystkimi odpowiednimi normami i przepisami WE oraz że we wszystkich testach uzyskał on pozytywny rezultat. Obejmuje to, ale nie ogranicza się do rozporządzenia RED 2014/53/UE.

Pełną deklarację zgodności (oraz kartę danych bezpieczeństwa, jeśli dotyczy) można znaleźć i pobrać tutaj:
nedis.pl/CATR3024BK#support

EL Οδηγός γρήγορης εκκίνησης

Μεταλλικός πομπός ήχου Bluetooth® FM
CATR3024BK

Για περισσότερες πληροφορίες δείτε το εκτενές online εγχειρίδιο: **ned.is/catr3024bk**

Προοριζόμενη χρήση
Αυτό το προϊόν είναι ένας πομπός FM που μεταδίδει σήμα ήχου Bluetooth® σε επιλεγμένη συχνότητα FM που μπορεί να ληφθεί από οποιοδήποτε ραδιόφωνο αυτοκινήτου FM.
Το προϊόν περιλαμβάνει ένα μικρόφωνο για κλήσεις hands-free και την ενσωματωμένη θύρα φόρτισης USB για να φορτίσετε οποιαδήποτε συσκευή.
Το προϊόν αυτό προορίζεται αποκλειστικά για εσωτερικό χώρο.
Οποιαδήποτε τροποποίηση του προϊόντος μπορεί να έχει επιπτώσεις στην ασφάλεια, την εγγύηση και τη σωστή λειτουργία.
Το προϊόν δεν πρέπει χρησιμοποιείται για επαγγελματική χρήση.

Κύρια μέρη (εικόνα **A**)
1 ένδειξη LED
2 Μικρόφωνο
3 Διακόπτης ελέγχου θερμοκρασίας
4 Κουμπί Κλήση / Αναπαραγωγή / Παύση
5 Κουμπί καναλιού
6 Θύρα φόρτισης USB-C
7 USB θύρα φόρτισης (18 W)
8 Κουμπί ενίσχυσης μπάσων
9 Βοηθητική πρίζα

Οδηγίες ασφάλειας
⚠ ΠΡΟΕΙΔΟΠΟΙΗΣΗ
- Βεβαιωθείτε ότι έχετε διαβάσει και κατανοήσει αυτές τις οδηγίες πριν εγκαταστήσετε ή χρησιμοποιήσετε το προϊόν. Κρατήστε τη συσκευασία και το κείμενο για μελλοντική αναφορά.
- Χρησιμοποιείτε το προϊόν μόνο σύμφωνα με αυτό το έγγραφο.
- Μην επιτρέπετε στα παιδιά να παίζουν με τα υλικά συσκευασίας. Πάντα να διατηρείτε τα υλικά συσκευασίας μακριά από παιδιά.
- Μην ανοίγετε το προϊόν, δεν υπάρχουν χρήσιμα μέρη για τον χρήστη στο εσωτερικό.
- Μην ρίχνετε κάτω το προϊόν και αποφύγετε τα τραντάγματα.
- Μην βυθίζετε το προϊόν στο νερό η σε οποιοδήποτε άλλο υγρό.
- Μην εκθέτετε το προϊόν σε νερό, βροχή, υγρασία ή υψηλή υγρασία.
- Μην χρησιμοποιείτε το προϊόν εάν οποιοδήποτε τμήμα του έχει ζημιά ή ελάττωμα. Αντικαταστήστε αμέσως ένα χαλασμένο ή ελαττωματικό προϊόν.
- Να είστε προσεκτικοί κατά τη χρήση του προϊόντος ενώ οδηγείτε. Να εστιάζετε πάντα την προσοχή σας στον δρόμο.
- Αποσυνδέστε το προϊόν από την πρίζα πριν από την καθαριότητα.
- Μην χρησιμοποιείτε σκληρά χημικά καθαριστικά για τον καθαρισμό του προϊόντος.

Εγκατάσταση του προϊόντος (εικόνα **B**)
Συνδέστε το βοηθητικό φις A⑨ σε μία βοηθητική πρίζα ρεύματος.
ⓘ Η οθόνη LED A① δείχνει πρώτα την τάση της μπαταρίας του αυτοκινήτου και δείχνει "BT" για να υποδείξει ότι η κατάσταση σύζευξης Bluetooth ενεργοποιείται δεύτερη.

Σύνδεση του προϊόντος στο ραδιόφωνο FM
1. Συντονίστε το ραδιόφωνο του αυτοκινήτου σε μια μη χρησιμοποιούμενη συχνότητα FM.
2. Πατήστε το κουμπί καναλιού A⑤.
3. Περιστρέψτε τον επιλογέα ελέγχου A③ για να προσαρμόσετε τη συχνότητα μετάδοσης στη ραδιοσυχνότητα του αυτοκινήτου.

Σύζευξη του προϊόντος σε μία συσκευή Bluetooth®
1. Ενεργοποιείστε το Bluetooth® στη συσκευή που θέλετε να γίνει η σύζευξη του προϊόντος.
2. Επιλέξτε "CATR3024BK" από την διαθέσιμη λίστα με τις συσκευές Bluetooth® στη συσκευή σας.
ⓘ Αν έχει ήδη γίνει σύζευξη του προϊόντος με μία άλλη συσκευή, βεβαιωθείτε ότι η συσκευή έχει απενεργοποιηθεί ή το Bluetooth® είναι ανενεργό.

Χρήση το προϊόντος
Πατήστε παρατεταμένα το κουμπί καναλιού A⑤ για 2 δευτερόλεπτα για να ενεργοποιήσετε ή να απενεργοποιήσετε το προϊόν.
ⓘ Η φόρτιση της συσκευής σας είναι δυνατή ακόμη και αν το προϊόν είναι απενεργοποιημένο.

Έλεγχος της μουσικής
- Πατήστε το κουμπί κλήση / αναπαραγωγή / παύση A④ για αναπαραγωγή ή παύση της μουσικής.
- Περιστρέψτε τον επιλογέα ελέγχου A③ δεξιόστροφα για να αυξήσετε την ένταση του ήχου.
- Περιστρέψτε τον επιλογέα ελέγχου A③ αριστερόστροφα για να μειώσετε την ένταση του ήχου.
- Για να μεταβείτε στο επόμενο τραγούδι:
1. Πατήστε το κουμπί κλήσης/αναπαραγωγής/παύσης A④ δύο φορές.
2. Περιστρέψτε τον επιλογέα ελέγχου A③ δεξιόστροφα.
- Για να επιστρέψετε στο προηγούμενο τραγούδι:
1. Πατήστε το κουμπί κλήσης/αναπαραγωγής/παύσης A④ δύο φορές.
2. Περιστρέψτε τον επιλογέα ελέγχου A③ αριστερόστροφα.

Ενεργοποίηση της φωνητικής βοήθειας
Πατήστε παρατεταμένα το κουμπί κλήσης/αναπαραγωγής/παύσης A④ για 2 δευτερόλεπτα για να ενεργοποιήσετε τον φωνητικό βοηθό στο κινητό σας τηλέφωνο (Siri ή Google Assistant).

Τηλεφωνικές κλήσεις
ⓘ Όταν υπάρχει μια εισερχόμενη κλήση κατά την αναπαραγωγή μουσικής, το προϊόν θα μεταβεί αυτόματα στη λειτουργία τηλεφώνου.
- Πατήστε το κουμπί κλήσης/αναπαραγωγής/παύσης A④ για να απαντήσετε ή να τερματίσετε μια τηλεφωνική κλήση.
- Πατήστε παρατεταμένα το κουμπί κλήσης/αναπαραγωγής/παύσης A④ για 2 δευτερόλεπτα για να απορρίψετε μια κλήση.
- Κατά τη διάρκεια μιας κλήσης, πατήστε παρατεταμένα το κουμπί κλήσης / αναπαραγωγής / παύσης. A④ για 2 δευτερόλεπτα, για να αλλάξετε τον ήχο της κλήσης από τα ηχεία του αυτοκινήτου στην κινητή συσκευή σας.

Φόρτιση των συσκευών σας
Συνδέστε τη συσκευή σας με καλώδιο USB (δεν περιλαμβάνεται) στη θύρα USB. A⑦ ή στη θύρα USB-C A⑥.
Το προϊόν ξεκινά αυτόματα τη φόρτιση της συσκευής σας όταν θέτετε σε λειτουργία τον κινητήρα του αυτοκινήτου.

Απόρριψη
Το προϊόν προορίζεται για ξεχωριστή συλλογή σε κατάλληλο σημείο συλλογής. Μην απορρίπτετε το προϊόν μαζί με τα οικιακά απόβλητα.
Για περισσότερες πληροφορίες επικοινωνήστε με τον αντιπρόσωπό σας ή τις τοπικές αρχές διαχείρισης αποβλήτων.

Δήλωση συμμόρφωσης
Εμείς, η Nedis B.V. δηλώνουμε ως κατασκευαστής ότι το προϊόν CATR3024BK από τη μάρκα μας Nedis®, το οποίο κατασκευάζεται στην Κίνα, έχει ελεγχθεί σύμφωνα με όλα τα σχετικά πρότυπα και κανονισμούς της ΕΚ και ότι όλοι οι έλεγχοι έχει ολοκληρωθεί με επιτυχία. Η δήλωση συμμόρφωσης περιλαμβάνει αλλά δεν περιορίζεται στον κανονισμό RED 2014/53/EU.

Το πλήρες κείμενο της δήλωσης συμμόρφωσης (και το δελτίο ασφάλεια όπου ισχύει) υπάρχει και είναι διαθέσιμο προς λήψη στο:
nedis.gr/CATR3024BK#support

SK Rýchly návod

Kovový Bluetooth® FM audio vysielač
CATR3024BK

Viac informácií nájdete v rozšírenom návode online: **ned.is/catr3024bk**

Určené použitie
Tento výrobok je FM vysielač, ktorý prenáša zvukový signál Bluetooth® cez zvolenú frekvenciu FM, ktorú môže prijímať akékoľvek autorádio FM.
Výrobok má vstavaný mikrofón na uskutočňovanie hovorov bez použitia rúk a integrovaný nabíjací port USB je možné použiť na nabíjanie akéhokoľvek zariadenia.
Výrobok je určený len na použitie vo vnútri.
Každá zmena výrobku môže mať následky na bezpečnosť, záruku a správne fungovanie.
Výrobok nie je určený na profesionálne použitie.

Hlavné časti (obrázok **A**)
1 LED displej
2 Mikrofón
3 Otočný ovládač
4 Tlačidlo Hovor/Prehrávanie/Pozastavenie prehrávania
5 Tlačidlo kanála
6 Nabíjací port USB-C
7 Nabíjací port USB (18 W)
8 Tlačidlo zosilnenia basov
9 Pomocná napájacia zástrčka

Bezpečnostné pokyny
⚠ VAROVANIE
- Pred inštaláciou alebo použitím výrobku si nezabudnite prečítať a pochopiť všetky pokyny v tomto dokumente. Uchovajte obal a tento dokument pre potreby v budúcnosti.
- Výrobok používajte len podľa opisu v tomto dokumente.
- Nedovoľte deťom, aby sa hrali s baliacim materiálom. Vždy uchovávajte baliaci materiál mimo dosahu detí.
- Výrobok neotvárajte, neobsahuje vnútri žiadne časti, ktoré by mohol používateľ opraviť.
- Dávajte pozor, aby vám výrobok nepadol a zabráňte nárazom.
- Výrobok neponárajte do vody ani do iných kvapalín.
- Výrobok nevystavujte vode, dažďu alebo vysokej vlhkosti.
- Výrobok nepoužívajte, ak je jeho časť poškodená alebo chybná. Poškodený alebo chybný výrobok okamžite vymeňte.
- Buďte opatrní pri používaní výrobku počas jazdy. Vždy sústreďte svoju pozornosť na cestu.
- Výrobok pred čistením odpojte od zdroja napájania.
- Pri čistení výrobku nepoužívajte agresívne chemické čistiace prostriedky.

Inštalácia výrobku (obrázok **B**)
Pomocnú napájaciu zástrčku A⑨ pripojte k pomocnej napájacej zásuvke.
ⓘ LED displej A① najprv zobrazí napätie batérie vozidla a potom zobrazí „BT", čo znamená, že režim párovania prostredníctvom funkcie Bluetooth je aktívny.

Pripojenie výrobku k rádiu FM
1. Nalaďte svoje autorádio na nepoužívanú frekvenciu FM.
2. Stlačte tlačidlo kanála A⑤.
3. Otáčajte ovládacím kolieskom A③ aby ste prispôsobili vysielaciu frekvenciu rádiovej frekvencii vozidla.

Spárovanie výrobku so zariadením s funkciou Bluetooth®
1. Aktivujte Bluetooth® na zariadení, ktoré chcete spárovať s výrobkom.
2. Zo zoznamu dostupných Bluetooth® zariadení vo vašom zariadení vyberte „CATR3024BK".
ⓘ Ak už bol výrobok spárovaný s iným zariadením, zabezpečte, aby bolo dané zariadenie vypnuté, alebo funkcia Bluetooth® bola deaktivovaná.

Používanie výrobku
Stlačte a podržte tlačidlo kanála A⑤ na 2 sekundy, aby ste výrobok zapli alebo vypli.
ⓘ Nabíjanie zariadenia je možné, aj keď je výrobok vypnutý.

Ovládanie hudby
- Stlačením tlačidla hovoru/prehrávania/pozastavenia prehrávania A④ spustíte alebo pozastavíte prehrávanie hudby.
- Otáčajte ovládacím kolieskom A③ v smere hodinových ručičiek, aby ste zvýšili hlasitosť.
- Otáčajte ovládacím kolieskom A③ proti smeru hodinových ručičiek na zníženie hlasitosti.
- Prechod na ďalšiu skladbu:
1. Stlačte tlačidlo hovoru / prehrávania / pozastavenia A④ dvakrát.
2. Otáčajte ovládacím kolieskom A③ v smere hodinových ručičiek.
- Návrat k predchádzajúcej skladbe:
1. Stlačte tlačidlo hovoru / prehrávania / pozastavenia A④ dvakrát.
2. Otáčajte ovládacím kolieskom A③ proti smeru hodinových ručičiek.

Aktivácia hlasového asistenta
Stlačte a podržte tlačidlo hovoru / prehrávania / pozastavenia A④ na 2 sekundy aktivujete hlasového asistenta v mobilnom telefóne (Siri alebo Google Assistant).

Telefonovanie
ⓘ Keď počas prehrávania príde hovor, výrobok sa automaticky prepne do režimu telefónu.
- Stlačte tlačidlo hovoru / prehrávania / pozastavenia A④ na prijatie alebo ukončenie telefónneho hovoru.
- Stlačte a podržte tlačidlo hovoru / prehrávania / pozastavenia A④ na 2 sekundy, ak chcete odmietnuť hovor.
- Počas hovoru stlačte a podržte tlačidlo hovoru / prehrávania / pozastavenia. A④ na 2 sekundy, aby sa zvuk hovoru prepol z reproduktorov vozidla do mobilného zariadenia.

Nabíjanie vašich zariadení
Pripojte zariadenie pomocou kábla USB (nie je súčasťou dodávky) k portu USB A⑦ alebo do portu USB-C A⑥.
Výrobok automaticky začne nabíjať vaše zariadenie po zapnutí motora vozidla.

Likvidácia
Tento výrobok je určený na separovaný zber na vhodnom zbernom mieste. Výrobok nelikvidujte spolu s komunálnym odpadom.
Ďalšie informácie získate od predajcu alebo miestneho úradu zodpovedného za nakladanie s odpadmi.

Vyhlásenie o zhode
Spoločnosť Nedis B.V. ako výrobca vyhlasuje, že výrobok CATR3024BK našej značky Nedis®, vyrobený v Číne, bol preskúšaný podľa všetkých príslušných noriem a smerníc CE a že všetky skúšky boli ukončené úspešne. Medzi ne okrem iného patrí smernica RED 2014/53/EÚ.

Úplné znenie Vyhlásenia o zhode (a prípadnú kartu bezpečnostných údajov) môžete nájsť a stiahnuť na:
nedis.sk/CATR3024BK#support

CS Rychlý návod

Kovový Bluetooth® FM audio vysílač
CATR3024BK

Více informací najdete v rozšířené příručce online: **ned.is/catr3024bk**

Zamýšlené použití
Tento produkt je FM vysílač, který přenáší zvukový signál Bluetooth® na vybrané frekvenci FM, kterou může přijímat jakékoli autorádio FM.
Výrobek má vestavěný mikrofon umožňující hands-free volání a také integrovaný nabíjecí port USB, který lze použít k nabíjení libovolného zařízení.
Tento výrobek je určen výhradně k použití ve vnitřních prostorách.
Jakékoli úpravy výrobku mohou ovlivnit jeho bezpečnost, záruku a správné fungování.
Výrobek není určen k profesionálnímu použití.

Hlavní části (obrázek **A**)
1 LED displej
2 Mikrofon
3 Otočný ovladač
4 Tlačítko volat / přehrát / pozastavit
5 Tlačítko kanálu
6 Nabíjecí konektor USB-C
7 Nabíjecí port USB (18 W)
8 Tlačítko zesílení basů
9 Pomocný napájecí konektor

Bezpečnostní pokyny
⚠ VAROVÁNÍ
- Před instalací či používáním výrobku si nejprve kompletně přečtěte pokyny obsažené v tomto dokumentu a ujistěte se, že jim rozumíte. Tento dokument a balení uschovejte pro případné budoucí použití.
- Výrobek používejte pouze tak, jak je popsáno v tomto dokumentu.
- Nenechte děti, aby si hrály s obalovým materiálem. Obalový materiál uchovávejte mimo dosah dětí.
- Výrobek nikdy neotevírejte, neobsahuje žádné uživatelem opravitelné části.
- Zabraňte pádu výrobku a chraňte jej před nárazy.
- Neponořujte výrobek do vody ani jiných kapalin.
- Nevystavujte výrobek působení vody, deště, vlhkosti či vysoce vlhkého vzduchu.
- Výrobek nepoužívejte, pokud je jakákoli část poškozená nebo vadná. Poškozený nebo vadný výrobek okamžitě vyměňte.
- Při používání výrobku během řízení buďte opatrní. Vždy se soustřeďte na řízení a sledujte vozovku.
- Před čištěním odpojte výrobek od napájení.
- Při čištění výrobku nepoužívejte agresivní chemické čisticí prostředky.

Instalace výrobku (obrázek **B**)
Zapojte napájecí kabel s konektorem do zapalovače A⑨ do zásuvky zapalovače vašeho vozu.
ⓘ LED displej A① nejprve zobrazí napětí baterie vozu a poté zobrazí „BT", což značí, že je aktivní režim párování Bluetooth.

Připojení výrobku k rádiu FM
1. Nalaďte autorádio na nepoužívanou frekvenci FM.
2. Stiskněte tlačítko kanálu A⑤.
3. Otáčejte ovládacím kolečkem A③ abyste přizpůsobili vysílací frekvenci rádiové frekvenci vozu.

Párování výrobku se zařízením Bluetooth®
1. Na zařízení, které chcete s výrobkem spárovat, povolte funkci Bluetooth®.
2. Ze seznamu dostupných zařízení Bluetooth® na vašem zařízení vyberte „CATR3024BK".
ⓘ Pokud je již výrobek spárován s jiným zařízením, ujistěte se, že je toto zařízení vypnuté nebo má alespoň vypnutou funkci Bluetooth®.

Použití výrobku
Stiskněte a podržte tlačítko kanálu A⑤ na 2 sekundy zapněte nebo vypněte výrobek.
ⓘ Nabíjení zařízení je možné, i když je výrobek vypnutý.

Ovládání hudby
- Stiskem tlačítka volat / přehrát / pozastavit A④ spustíte nebo pozastavíte přehrávání hudby.
- Otáčejte ovládacím kolečkem A③ ve směru hodinových ručiček pro zvýšení hlasitosti.
- Otáčejte ovládacím kolečkem A③ proti směru hodinových ručiček pro snížení hlasitosti.
- Přeskočení na další skladbu:
1. Stiskněte tlačítko volání / přehrávání / pozastavení A④ dvakrát.
2. Otáčejte ovládacím kolečkem A③ ve směru hodinových ručiček.
- Návrat k předchozí skladbě:
1. Stiskněte tlačítko volání / přehrávání / pozastavení A④ dvakrát.
2. Otáčejte ovládacím kolečkem A③ proti směru hodinových ručiček.

Aktivace hlasového asistenta
Stiskněte a podržte tlačítko volání / přehrávání / pozastavení. A④ na 2 sekundy aktivujete hlasového asistenta v mobilním telefonu (Siri nebo Google Assistant).

Telefonování
ⓘ Pokud během přehrávání hudby dojde k příchozímu telefonickému hovoru, výrobek se automaticky přepne do režimu telefonu.
- Stiskněte tlačítko volání / přehrávání / pozastavení A④ pro příjem nebo ukončení telefonního hovoru.
- Stiskněte a podržte tlačítko volání / přehrávání / pozastavení. A④ na 2 sekundy pro odmítnutí hovoru.
- Během hovoru stiskněte a podržte tlačítko volání / přehrávání / pozastavení. A④ na 2 sekundy, aby se zvuk hovoru přepnul z reproduktorů vozidla do mobilního zařízení.

Nabíjení zařízení
Připojte zařízení pomocí kabelu USB (není součástí dodávky) k portu USB. A⑦ nebo portu USB-C A⑥.
Výrobek začne automaticky nabíjet vaše zařízení po zapnutí motoru auta.

Likvidace
Likvidaci tohoto produktu provádějte v příslušné sběrně. Nevyhazujte tento výrobek s komunálním odpadem.
Pro více informací se obraťte na prodejce nebo místní orgány odpovědné za nakládání s odpady.

Prohlášení o shodě
Společnost Nedis B.V. coby výrobce prohlašuje, že výrobek CATR3024BK značky Nedis®, vyrobený v Číně, byl přezkoušen v souladu se všemi relevantními normami a nařízeními EK a že všemi zkouškami úspěšně prošel. Patří sem mimo jiné také nařízení RED 2014/53/EU.

Kompletní prohlášení o shodě (a případně bezpečnostní list) můžete najít a stáhnout na adrese:
nedis.cz/CATR3024BK#support

RO Ghid rapid de inițiere

Transmițător audio Bluetooth® FM din metal
CATR3024BK

Pentru informații suplimentare, consultați manualul extins, disponibil online: **ned.is/catr3024bk**

Utilizare preconizată
Acest produs este un emițător FM care transmite semnalul audio Bluetooth® pe o frecvență FM selectată care poate fi recepționată de orice radio auto FM.
Produsul are un microfon încorporat pentru realizarea apelurilor hands-free, iar portul de încărcare USB poate fi folosit pentru a încărca orice dispozitiv.
Produsul este destinat exclusiv pentru utilizare în interior.
Orice modificare a produsului poate avea consecințe pentru siguranța, garanția și funcționarea corectă a produsului.
Produsul nu este destinat utilizării profesionale.

Piese principale (imagine **A**)
1 Afișaj cu LED
2 Microfon
3 Cadran de comandă
4 Buton apelare / redare / pauză
5 Buton canal
6 Port de încărcare USB-C
7 Port de încărcare USB (18 W)
8 Butonul de amplificare a basului
9 Fișă electrică auxiliară

Instrucțiuni de siguranță
⚠ AVERTISMENT
- Asigurați-vă că ați citit complet și că ați înțeles instrucțiunile din acest document înainte de a instala sau utiliza produsul. Păstrați ambalajul și acest document pentru a le consulta ulterior.
- Folosiți produsul exclusiv conform descrierii din acest document.
- Nu lăsați copiii să se joace cu materialul care a servit la ambalare. Nu lăsați materialul care a servit la ambalare la îndemâna copiilor.
- Nu desfaceți produsul, înăuntru nu există nicio piesă reparabilă de către utilizator.
- Nu lăsați produsul să cadă și evitați ciocnirile elastice.
- Nu scufundați produsul în apă sau alte lichide.
- Nu expuneți produsul la apă, ploaie, umezeală sau umiditate puternică.
- Nu folosiți produsul dacă o piesă este deteriorată sau defectă. Înlocuiți imediat produsul deteriorat sau defect.
- Aveți grijă când folosiți produsul în timp ce conduceți. Concentrați-vă întotdeauna atenția asupra șoselei.
- Deconectați produsul de la sursa electrică înainte de curățare.
- Nu utilizați agenți de curățare chimici agresivi pentru a curăța produsul.

Instalarea produsului (imagine **B**)
Conectați fișa auxiliară a cablului A⑨ la o priză auxiliară.
ⓘ Afișajul LED A① arată mai întâi tensiunea bateriei automobilului și arată „BT" pentru a indica în al doilea rând că modul de asociere Bluetooth este activ.

Conectarea produsului la radio FM
1. Reglați radioul automobilului la o frecvență FM nefolosită.
2. Apăsați butonul de canal A⑤.
3. Rotiți selectorul de control A③ pentru a potrivi frecvența de transmisie cu frecvența radio a mașinii.

Asocierea produsului cu dispozitivul Bluetooth®
1. Activați funcția Bluetooth® a dispozitivului cu care doriți să asociați produsul.
2. Selectați „CATR3024BK" din lista de dispozitive Bluetooth® de pe dispozitiv.
ⓘ În cazul în care produsul a fost deja asociat cu un alt dispozitiv, asigurați-vă că respectivul dispozitiv este oprit sau funcția Bluetooth® este dezactivată.

Utilizarea produsului
Apăsați și mențineți apăsat butonul de canal A⑤ timp de 2 secunde pentru a porni sau opri produsul.
ⓘ Încărcarea dispozitivului dvs. este posibilă chiar dacă produsul este oprit.

Comenzi pentru muzică
- Apăsați butonul de apelare/redare/pauză A④ pentru redarea muzicii sau trecerea acesteia în pauză.
- Rotiți selectorul de control A③ în sensul acelor de ceasornic pentru a mări volumul.
- Rotiți selectorul de control A③ în sens invers acelor de ceasornic pentru a reduce volumul.
- Pentru a trece la următoarea melodie:
1. Apăsați butonul de apelare / redare / pauză A④ de două ori.
2. Rotiți selectorul de control A③ în sensul acelor de ceasornic.
- Pentru a reveni la melodia anterioară:
1. Apăsați butonul de apelare / redare / pauză A④ de două ori.
2. Rotiți selectorul de control A③ în sens invers acelor de ceasornic.

Activarea asistentului vocal
Apăsați și mențineți apăsat butonul de apelare / redare / pauză A④ timp de 2 secunde pentru a activa asistentul vocal de pe telefonul dvs. mobil (Siri sau Google Assistant).

Efectuarea apelurilor telefonice
ⓘ La primirea unui apel telefonic în timp ce se redă muzică, produsul va comuta automat la modul telefon.
- Apăsați butonul de apelare / redare / pauză A④ pentru a răspunde sau a încheia un apel telefonic.
- Apăsați și mențineți apăsat butonul de apelare / redare / pauză A④ timp de 2 secunde pentru a respinge un apel.
- În timpul unui apel, apăsați și mențineți apăsat butonul de apelare / redare / pauză A④ timp de 2 secunde pentru a comuta sunetul apelului de la difuzoarele mașinii la dispozitivul mobil.

Încărcarea dispozitivelor
Conectați dispozitivul cu un cablu USB (nu este inclus) la portul USB. A⑦ sau portul USB-C A⑥.
Produsul începe automat să vă încarce dispozitivul atunci când porniți motorul mașinii.

Eliminare
Produsul a fost creat pentru colectare separată la un punct de colectare adecvat. Nu eliminați produsul odată cu deșeurile menajere.
Pentru mai multe informații, contactați magazinul sau autoritatea locală responsabilă pentru gestionarea deșeurilor.

Declarație de conformitate
Noi, Nedis B.V., declarăm, în calitate de producător, că produsul CATR3024BK de la marca noastră Nedis®, fabricat în China, a fost testat în conformitate cu toate standardele CE și reglementările relevante și că toate testele au fost trecute cu succes. Aceasta include, dar nu se limitează la directiva RED 2014/53/UE.

Declarația de conformitate completă (și fișa tehnică de securitate, dacă este cazul) pot fi găsite și descărcate prin intermediul:
nedis.ro/CATR3024BK#support

A

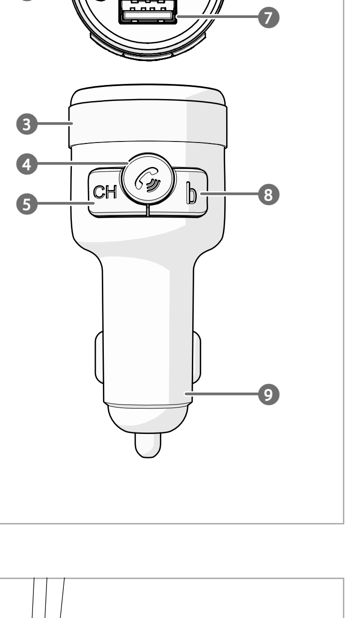
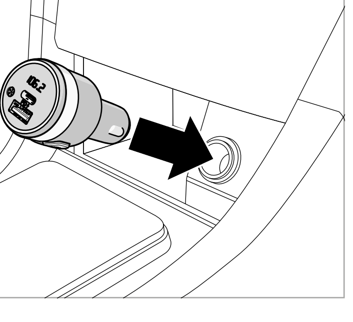
B