SIRIUS-PCB Ltd

www.sirius-pcb.com e-mail: office@sirius-pcb.com

10 CHANNEL EFFECTS

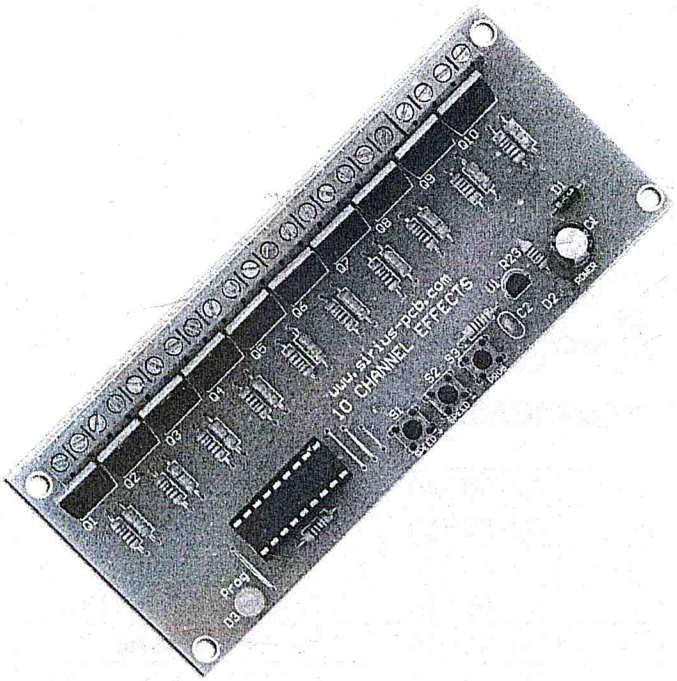

Устройството има следните функции:
16 ефекта + "режим последователна смяна на ефектите" + режим "случайно избран ефект"

** S1 - при натискане и задържане увеличава скоростта на движение на ефекта*

** S2 - при натискане и задържане намалява скоростта на ефекта*

** S3 -*

- при еднократно кратко натискане сменя ефектите последователно при всяко натискане, светодиода Prog на платката свети постоянно

- при задържане (около 2 сек.) преминава в режим "последователна смяна на ефектите", светодиода Prog на платката мига бавно

- при повече задържане (около 4 сек.) преминава в режим "случайно избран ефект", светодиода Prog на платката мига бързо

** Захранващо напрежение: изправено и стабилизирано от 8 до 24V*

** Максимално допустим ток на канал: 4A*

** Размер: 125мм x 52мм*
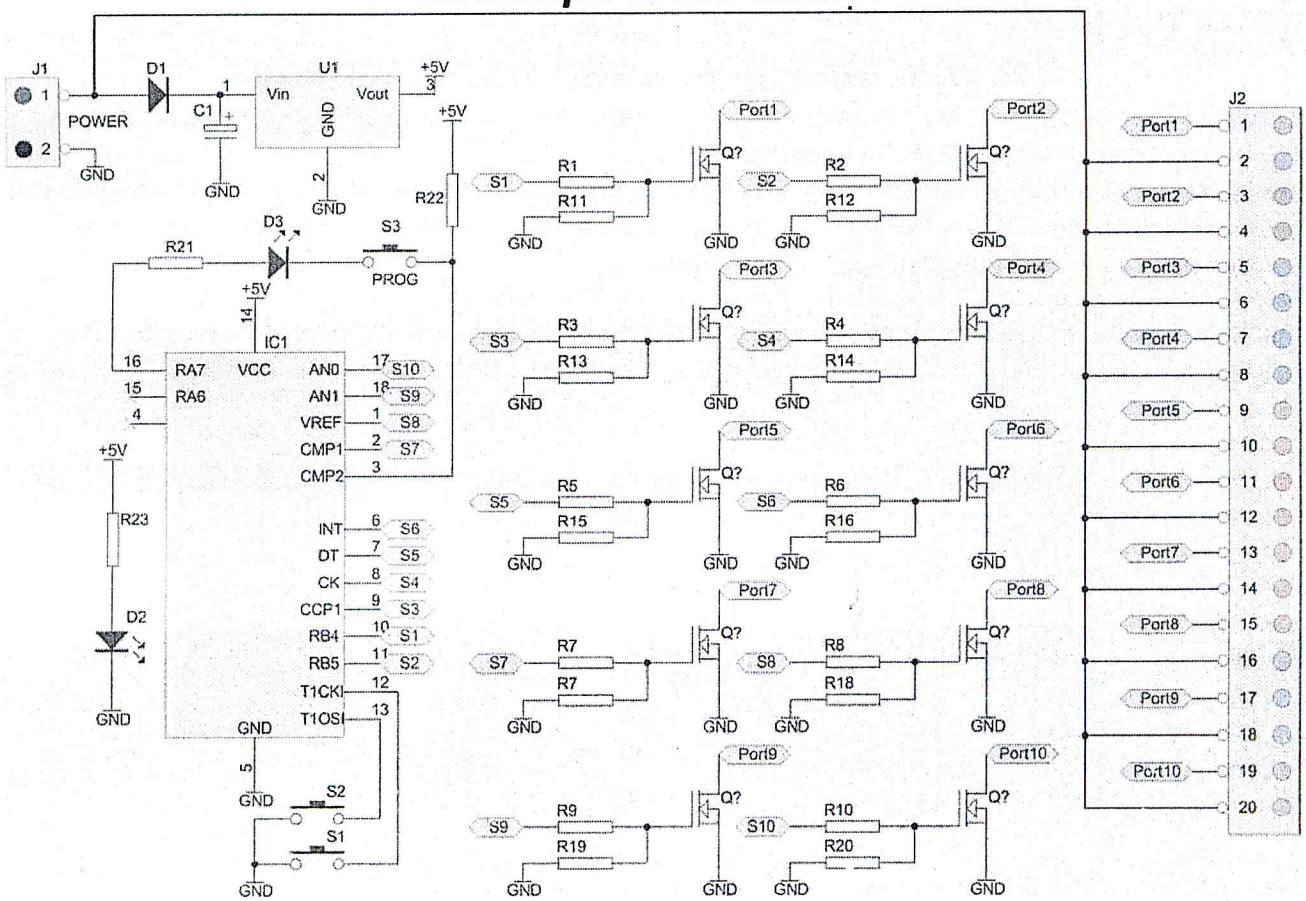
Електрическа схема